兰新气动

重载型止动气缸
RS2H 系列
ø50, ø63, ø80

型号表示方法

RS2H 50 □ □ - 30 D L - □ □ - M9W □

缸径

50	50mm
63	63mm
80	80mm

通口螺纹种类

无记号	Rc
TN	NPT
TF	G

配管方向

无记号	法兰侧 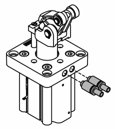
A	轴方向(管子) 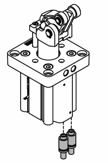

行程

30	30mm(ø50, 63)
40	40mm(ø80)

动作方式

D	双作用
B	双作用内置弹簧
T	单作用/弹簧压出

滚轮材质

L	树脂
M	轧辊钢

可选项[注1)]

无记号	无可选项
D	带锁机构
C	带解除帽
S	带杠杆检测开关[注2)]

注1) 可选项可以组合。
但是要按D, C, S的先后顺序表示。

注2) 杠杆检测开关的详情，请参考第2页。

杠杆与通口的位置关系

无记号	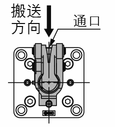	**Q**	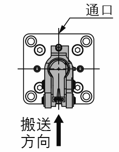
P	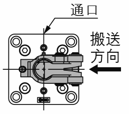	**R**	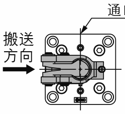

磁性开关

无记号	无磁性开关(气缸内置磁环)

※有关磁性开关型号由下表选定。
※磁性开关同包出厂(未组装)。

磁性开关记号
(磁性开关安装号)

无记号	带2个
S	带1个

适合磁性开关型号

／磁性开关详细规格参见《Best Pneumatics》第三册第1719~1827页。

种类	特殊机能	导线引出方式	指示灯	配线(输出)	负载电压			磁性开关型号		导线长度(m)				导线预置插头	适合负载	
					DC		AC	纵向引出	横向引出	0.5 (无记号)	1 (M)	3 (L)	5 (Z)			
无触点磁性开关	—	直接出线式	有	3线(NPN)	24V	5V,12V	—	**M9NV**	**M9N**	●	●	●	○	○	IC回路	继电器、PLC
				3线(PNP)				**M9PV**	**M9P**	●	●	●	○	○		
				2线		12V		**M9BV**	**M9B**	●	●	●	○	○	—	
	诊断表示(2色指示)			3线(NPN)		5V,12V		**M9NWV**	**M9NW**	●	●	●	○	○	IC回路	
				3线(PNP)				**M9PWV**	**M9PW**	●	●	●	○	○		
				2线		12V		**M9BWV**	**M9BW**	●	●	●	○	○	—	
	耐水性强(2色指示)			3线(NPN)		5V,12V		**M9NAV**	**M9NA**	○	○	●	○	○	IC回路	
				3线(PNP)				**M9PAV**	**M9PA**	○	○	●	○	○		
				2线		12V		**M9BAV**	**M9BA**	○	○	●	○	○	—	
	耐强磁场(2色指示)			2线(无极性)		—		—	**P3DW**	●	—	●	●	○		
有触点磁性开关	—	直接出线式	有	3线(相当NPN)	—	5V	—	**A96V**	**A96**	●	—	●	—	—	IC回路	—
				2线	24V	12V	100V	**A93V**	**A93**	●	—	●	●	—	—	继电器、PLC
			无			5V,12V	100V以下	**A90V**	**A90**	●	—	●	—	—	IC回路	

※※在上述型号产品上可以安装耐水性强的磁性开关，但并不能保证该型号产品的耐水性能。

※导线长度记号	0.5m……………	无记号	(例)M9NW
	1m……………	M	(例)M9NWM
	3m……………	L	(例)M9NWL
	5m……………	Z	(例)M9NWZ

※带"○"的无触点磁性开关按订货生产。

规格

缸径(mm)	50	63	80
动作方式	双作用、双作用内置弹簧，单作用(弹簧压出)		
杆端形状	内置液压缓冲器的杠杆型		
使用流体	空气		
耐压试验压力	1.5MPa		
最高使用压力	1.0MPa		
环境温度及使用流体温度	−10~60°C(未冻结)		
给油	不需要(无给油)		
缓冲	垫缓冲		
行程长度允差	$^{+1.4}_{0}$		
安装形式	法兰型		
连接口径(Rc, NPT, G)	1/8	1/4	1/4

标准行程表

(mm)

缸径(mm)	标准行程
50	30
63	30
80	40

质量表

(kg)

动作方式	杆端形状	缸径(mm)	质量
双作用	内置液压缓冲器的杠杆型	**50**	1.70
		63	2.78
		80	4.96

杠杆检测开关(接近开关)

接近开关规格／欧姆龙公司制

型式	**E2E-X2D1-N**
输出	N.O.
电源电压 (使用电压范围)	DC12~24V(DC10~30V) 脉动10%以下(P-P)
消耗电流(漏电流)	0.8mA以下
响应频率	1.5kHz
控制输出(密闭容量)	3~100mA
指示灯	动作指示(红色LED)、设定动作指示(绿色LED)
使用环境温度	−25~70°C(未冻结)
使用环境湿度	35~95%RH
残留电压注1)	3V以下
耐电压注2)	AC1000V
振动	耐久10~55Hz、双向振幅1.5mm　XYZ方向各 2h
冲击	耐久500m/s²(约50G)　XYZ方向各 10次
保护构造	IEC标准IP67(JEM标准IP67G　耐浸型、耐油型)

注1) 在负载电流100mA及导线长2m的情况下
注2) 在充电部和壳体间

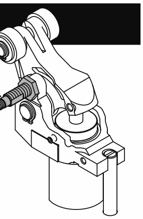

〈安装位置〉

首先，按照 图1 所示，当把杠杆推到位置开关同侧时，确认位置开关的指示灯变为绿色。

接着按照 图2 所示，当把杠杆推到位置开关异侧时，确认位置开关的指示灯变为绿色。

然后，将杠杆倾斜90°，确认位置开关的指示灯(红色、绿色)不亮。

最后在确认杠杆和位置开关互不干涉的基础上，将紧固螺母彻底拧紧。

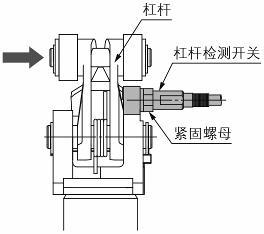
杠杆
杠杆检测开关
紧固螺母

图1

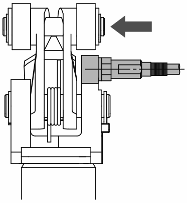

图2

外形尺寸图

E2E-X2D1-N

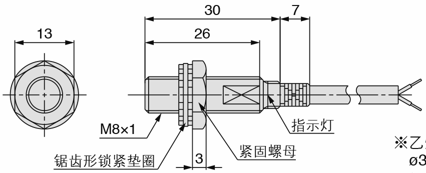
13
30
7
26
M8×1
指示灯
锯齿形锁紧垫圈
3
紧固螺母

※乙烯绝缘圆形软线
ø3.5(18／ø0.12)2芯、标准2m、
软线延长(单独金属配管)最大200m

输出回路图

E2E-X2D1-N／2线式

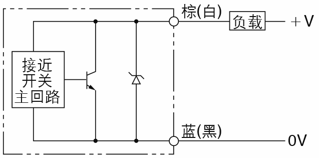
棕(白)
负载
+V
接近
开关
主回路
蓝(黑)
0V

基本型
ø50~ø80

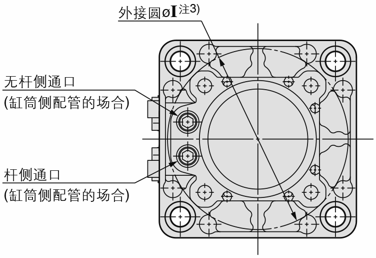
外接圆øI 注3)
无杆侧通口
(缸筒侧配管的场合)
杆侧通口
(缸筒侧配管的场合)

A向视图

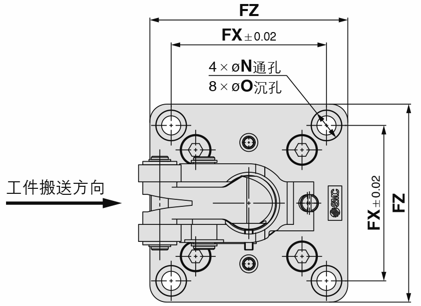
FZ
FX ±0.02
4 × øN通孔
8 × øO沉孔
工件搬送方向
FX ±0.02
FZ

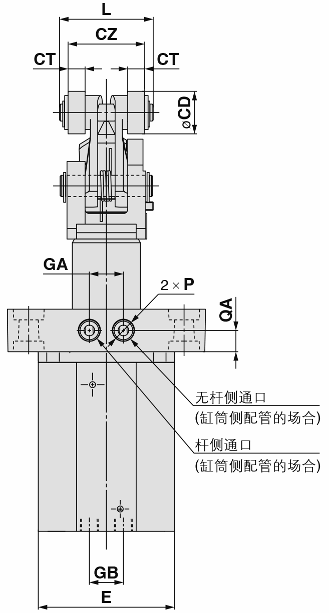
L
CZ
CT
CT
øCD
GA
2 × P
QA
无杆侧通口
(缸筒侧配管的场合)
杆侧通口
(缸筒侧配管的场合)
GB
E

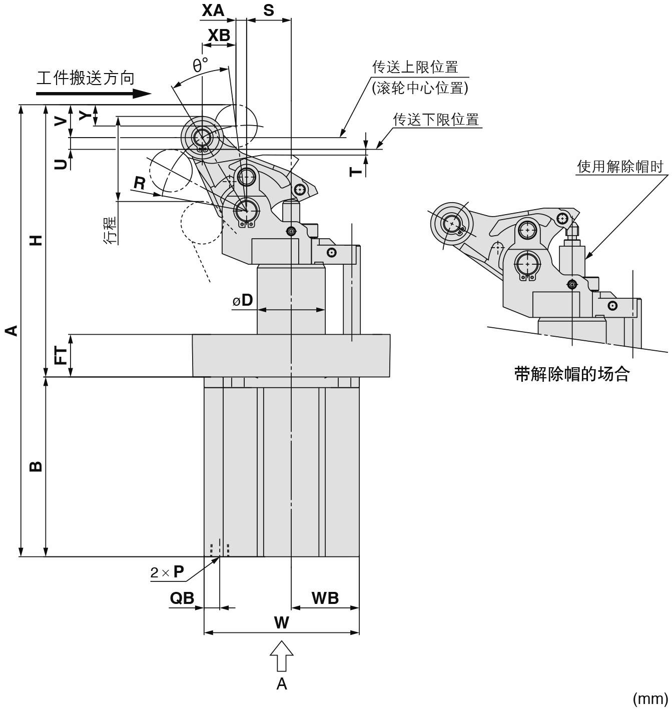
XA
S
XB
θ°
工件搬送方向
传送上限位置
(滚轮中心位置)
传送下限位置
V
Y
U
T
R
行程
H
A
øD
FT
B
2 × P
QB
WB
W
A
使用解除帽时

带解除帽的场合

(mm)

型号	行程	A	B	CD	CT	CZ	D	E	FT	FX	FZ	GA	GB	H	外接圆I	L	N	O	QA	QB
RS2H50	30	212.5	84.5	20	8	36	32	64	20	73	93	16	16	128	85	44	9	14深5	10	7
RS2H63	30	234.5	90	20	10	45	40	77	25	90	114	24	24	144.5	103	53	11	18深6	12.5	8.5
RS2H80	40	292.5	121	25	10	45	50	98	25	110	138	24	35	171.5	132	54.5	13	20深6	12.5	10

型号	行程	R	S	T	U	V	W	WB	XA	XB	Y	θ°
RS2H50	30	40	21	2	5.5	15.5	73	32	5	15.8	10	24
RS2H63	30	47	24.5	3.5	6.4	16	87.5	38.5	5	18.7	10	24
RS2H80	40	54	31	3	6.7	19	109	49	6	20.6	12.5	23

型号	P(配管通口)		
	无记号	TN	TF
RS2H50	Rc1/8	NPT1/8	G1/8
RS2H63	Rc1/4	NPT1/4	G1/4
RS2H80	Rc1/4	NPT1/4	G1/4

注1) 带磁性开关的场合，外形尺寸也相同。
注2) 本图为活塞杆伸出状态。
注3)「外接圆øI」表示缸筒各角部的外接圆的直径。
安装孔径请设计为ø(I+1)。
从杠杆侧安装时，请注意杠杆和安装基座是否存在相互干涉。
为此，请将安装基座的板厚控制在下述尺寸之内。
(RS2H50 10mm RS2H63: 15mm RS2H80: 18mm)
注4) 传送带的高度推荐范围为图示传送带下限位置至上限位置(U尺寸)之间。

带锁紧机构
ø50~ø80

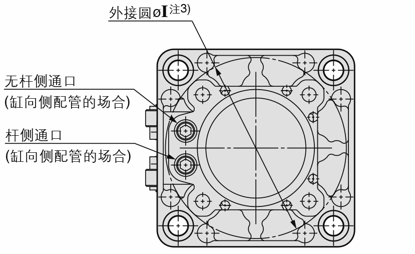
外接圆øI注3)
无杆侧通口
(缸向侧配管的场合)
杆侧通口
(缸向侧配管的场合)

A向视图

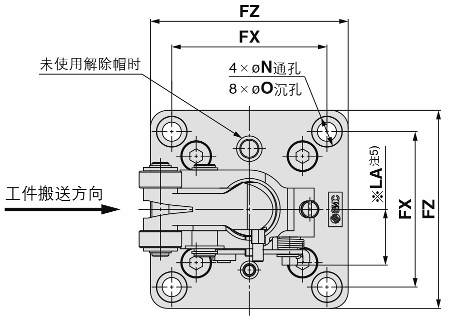
FZ
FX
未使用解除帽时
4×øN通孔
8×øO沉孔
工件搬送方向
※LA注5)
FX
FZ

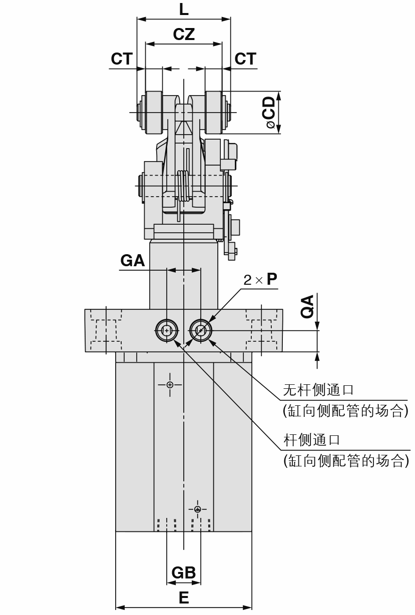
L
CZ
CT
CT
øCD
GA
2×P
QA
无杆侧通口
(缸向侧配管的场合)
杆侧通口
(缸向侧配管的场合)
GB
E

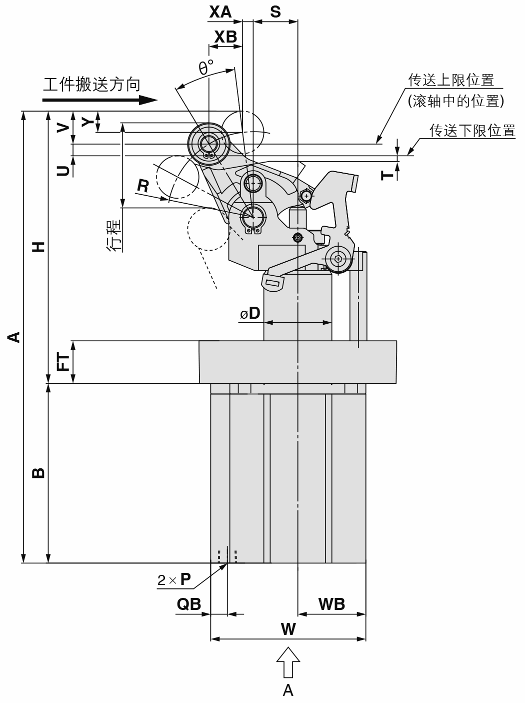
XA
S
XB
θ°
工件搬送方向
传送上限位置
(滚轴中的位置)
传送下限位置
V
Y
U
T
R
行程
H
A
FT
øD
B
2×P
QB
WB
W
A

(mm)

型号	行程	A	B	CD	CT	CZ	D	E	FT	FX	FZ	GA	GB	H	外接圆I	L	※LA注5)	N	O	QA
RS2H50	30	212.5	84.5	20	8	36	32	64	20	73	93	16	16	128	85	44	26	9	14深5	10
RS2H63	30	234.5	90	20	10	45	40	77	25	90	114	24	24	144.5	103	53	31	11	18深6	12.5
RS2H80	40	292.5	121	25	10	45	50	98	25	110	138	24	35	171.5	132	54.5	38	13	20深6	12.5

型号	行程	QB	R	S	T	U	V	W	WB	XA	XB	Y	θ°
RS2H50	30	7	40	21	2	5.5	15.5	72	32	5	15.8	10	24
RS2H63	30	8.5	47	24.5	3.5	6.4	16	87.5	38.5	5	18.7	10	24
RS2H80	40	10	54	31	3	6.7	19	109	49	6	20.6	12.5	23

型式	P(配管通口)		
	无记号	TN	TF
RS2H50	Rc1/8	NPT1/8	G1/8
RS2H63	Rc1/4	NPT1/4	G1/4
RS2H80	Rc1/4	NPT1/4	G1/4

注1) 带磁性开关的场合，外形尺寸也相同。
注2) 本图为活塞杆伸出状态。
注3)「外接圆øI」表示缸筒各角部的外接圆的直径。
安装孔径请设计为ø(I＋1)。
从杠杆侧安装时，请注意杠杆和安装基座是否存在相互干涉。
为此，请将安装基座的板厚控制在下述尺寸之内。
(RS2H50:10mm RS2H63: 15mm RS2H80: 18mm)
注4) 传送带的高度推荐范围为图示传送带下限位置至上限位置(U尺寸)之间。
注5) 除带※记号的尺寸(LA)之外，和基本型(不带锁紧机构)的尺寸相同。