自由安装型气缸/单杆双作用
CU 系列
ø6, ø10, ø16, ø20, ø25, ø32

型号表示方法

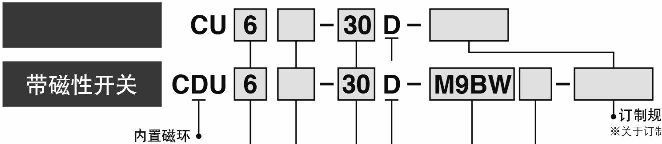

CU 6 □ – 30 D – □

带磁性开关 CDU 6 □ – 30 D – M9BW □ – □

内置磁环

订制规格
※关于订制规格参见P.484。

磁性开关个数

无记号	2个
S	1个

磁性开关型号

无记号	无磁性开关

※适合磁性开关型号由下表中选定。

缸径

6	6mm
10	10mm
16	16mm
20	20mm
25	25mm
32	32mm

通口螺纹的种类

记号	种类	缸径
无记号	M5×0.8	ø6、ø10、ø16、ø20、ø25
	Rc1/8	ø32
TN	NPT1/8	ø32
TF	G1/8	ø32

动作方式

D	双作用

标准行程(mm)

ø6、**ø10**、**ø16**	5、10、15、20、25、30
ø20、**ø25**、**ø32**	5、10、15、20、25、30、40、50

内置磁环气缸的型号

内置磁环无磁性开关的场合，磁性开关型号的表示记号为无记号。
(例)CDU20-25D

适合磁性开关 ／磁性开关单体的详细规格参见P.1263~1371。

种类	特殊机能	导线引出方式	指示灯	配线(输出)	负载电压			磁性开关型号		导线长度(m)				导线前置插头	适合负载	
					DC		AC	纵向引出	横向引出	0.5 (无记号)	1 (M)	3 (L)	5 (Z)			
无触点磁性开关	—	直接出线式	有	3线(NPN)	24V	5V,12V	–	**M9NV**	**M9N**	●	●	●	○	○	IC回路	继电器 PLC
				3线(PNP)				**M9PV**	**M9P**	●	●	●	○	○		
				2线		12V		**M9BV**	**M9B**	●	●	●	○	○	–	
	诊断指示(2色指示)			3线(NPN)		5V,12V		**M9NWV**	**M9NW**	●	●	●	○	○	IC回路	
				3线(PNP)				**M9PWV**	**M9PW**	●	●	●	○	○		
				2线		12V		**M9BWV**	**M9BW**	●	●	●	○	○	–	
有触点磁性开关	—	直接出线式	有	3线(相当NPN)	–	5V	–	**A96V**	**A96**	●	–	●	–	–	IC回路	–
				2线	24V	12V	100V	**A93V**	**A93**	●	–	●	–	–	–	继电器 PLC
			无				100V以下	**A90V**	**A90**	●	–	●	–	–	IC回路	

※导线长度记号
0.5m……………无记号 (例)M9NW
1m…………… M (例)M9NWM
3m…………… L (例)M9NWL
5m…………… Z (例)M9NWZ

※带"○"的无触点磁性开关按订货生产。

※除本表型号外，还可能安装的磁性开关参见P.538。
※带导线前置插头的磁性开关，详见P.1328、1329。
※磁性开关同包出厂(未组装)。

JIS图形符号

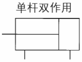

Order Made

订制规格

(详见P.1395~1498。)

表示符号	规格／内容
—XB6	耐热气缸(–10~150°C)
—XB7	耐寒气缸(–40~70°C)
—XB9	低速气缸(10~50mm/s)
—XB13	低速气缸(5~50mm/s)
—XC19	中间行程(对应5mm隔板)
—XC22	密封件类为氟橡胶

紧固力矩／安装CU系列时参见下表。

缸径 (mm)	内六角螺钉直径	适合紧固力矩 N m
6、10	M3	1.08±10%
16	M4	2.45±10%
20、25	M5	5.10±10%
32	M6	8.04±10%

规格

缸径(mm)	**6**	**10**	**16**	**20**	**25**	**32**
使用流体	空气					
耐压试验压力	1.05MPa					
最高使用压力	0.7MPa					
最低使用压力	0.12MPa	0.06MPa		0.05MPa		
环境及使用流体温度	无磁性开关: −10°C~70°C 带磁性开关: −10°C~60°C (但未冻结)					
给油	不给油					
使用活塞速度	50~500mm/s					
缓冲	垫缓冲					
杆端螺纹	外螺纹					
行程长度允差	$^{+1.0}_{0}$ mm					

标准行程表

缸径(mm)	标准行程(mm)
6、10、16	5、10、15、20、25、30
20、25、32	5、10、15、20、25、30、40、50

长行程参见P.516。

理论输出力表

(N)

缸径 (mm)	杆径 (mm)	动作方向	受压面积 (mm ^{2})	使用压力MPa		
				0.3	0.5	0.7
6	**3**	OUT	28.3	8.49	14.2	19.8
		IN	21.2	6.36	10.6	14.8
10	**4**	OUT	78.5	23.6	39.3	55.0
		IN	66.0	19.8	33.0	46.2
16	**6**	OUT	201	60.3	101	141
		IN	172	51.6	86.0	121
20	**8**	OUT	314	94.2	157	220
		IN	264	79.2	132	185
25	**10**	OUT	491	147	246	344
		IN	412	124	206	288
32	**12**	OUT	804	241	402	563
		IN	691	207	346	454

质量表／( )内数值是带磁性开关D-A93的场合

(g)

型号	气缸行程(mm)							
	5	10	15	20	25	30	40	50
C(D)U6-□D	22 (27)	25 (35)	28 (38)	31 (41)	34 (44)	37 (47)	–	–
C(D)U10-□D	36 (41)	40 (50)	44 (54)	48 (58)	52 (62)	56 (66)	–	–
C(D)U16-□D	50 (75)	56 (86)	62 (92)	68 (98)	74 (104)	80 (110)	–	–
C(D)U20-□D	95 (128)	106 (143)	117 (154)	128 (165)	139 (176)	150 (187)	172 (209)	194 (231)
C(D)U25-□D	176 (230)	193 (252)	210 (269)	227 (286)	244 (303)	261 (320)	295 (354)	329 (388)
C(D)U32-□D	262 (335)	286 (364)	310 (388)	334 (412)	358 (436)	382 (460)	430 (508)	478 (556)

※磁性开关的质量参见P.1263。

单杆双作用／外形尺寸图

ø6、ø10

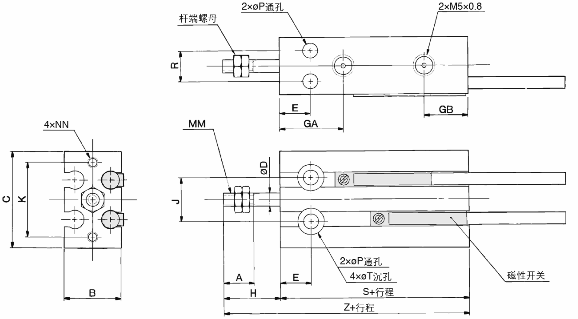

ø16～ø32

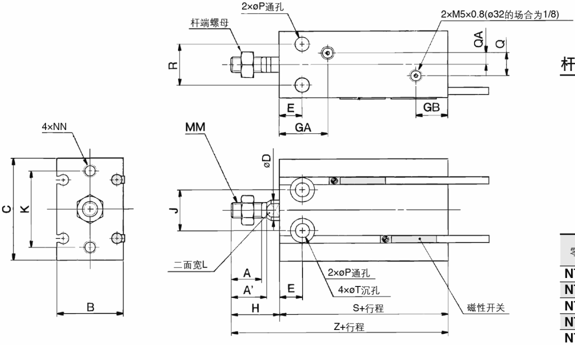

杆端螺母／附属品

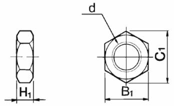

材质：碳钢

零件型号	适合缸径 (mm)	d	H_1	B_1	C_1
NTP-006	**6**	M3×0.5	1.8	5.5	6.4
NTP-010	**10**	M4×0.7	2.4	7	8.1
NTJ-015A	**16**	M5×0.8	4	8	9.2
NT-015A	**20**	M6×1.0	5	10	11.5
NT-02	**25**	M8×1.25	5	13	15.0
NT-03	**32**	M10×1.25	6	17	19.6

（mm）

缸径 (mm)	A	A'	B	C	D	E	GA	GB	H	J	K	L	MM	NN	P	Q	QA
6	7	–	13	22	3	7	15	10	13	10	17	–	M3×0.5	M3×0.5深5	3.2	–	–
10	10	–	15	24	4	7	16.5	10	16	11	18	–	M4×0.7	M3×0.5深5	3.2	–	–
16	11	12.5	20	32	6	7	注)16.5	11.5	16	14	25	5	M5×0.8	M4×0.7深6	4.5	4	2
20	12	14	26	40	8	9	19	12.5	19	16	30	6	M6×1.0	M5×0.8深8	5.5	9	4.5
25	15.5	18	32	50	10	10	21.5	13	23	20	38	8	M8×1.25	M5×0.8深8	5.5	9	4.5
32	19.5	22	40	62	12	11	23	12.5	27	24	48	10	M10×1.25	M6×1.0深9	6.6	13.5	4.5

缸径 (mm)	R	T	无磁性开关		带磁性开关	
			S	Z	S	Z
6	7	6深4.8	33	46	33	46
10	9	6深5	36	52	36	52
16	12	7.6深6.5	30	46	40	56
20	16	9.3深8	36	55	46	65
25	20	9.3深9	40	63	50	73
32	24	11深11.5	42	69	52	79

注）5mm行程(CU16-5D)的场合变成14.5mm。

兰新气动

自由安装型气缸／杆不回转型、单杆双作用
CUK 系列
ø6, ø10, ø16, ø20, ø25, ø32

型号表示方法

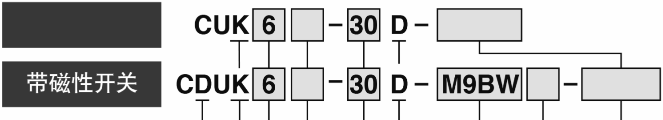

内置磁环

杆不回转型

缸径

6	6mm
10	10mm
16	16mm
20	20mm
25	25mm
32	32mm

通口螺纹的种类

记号	种类	缸径
无记号	M5×0.8	ø6、ø10、ø16、ø20、ø25
	Rc1/8	ø32
TN	NPT1/8	ø32
TF	G1/ 8	ø32

标准行程(mm)

ø6、ø10、ø16	5、10 、15 、20 、25、30
ø20、ø25、ø32	5、10 、15 、20 、25、30 、40、50

动作方式

D	双作用

磁性开关型号

无记号	无磁性开关

※适合磁性开关型号由下表中选定。

磁性开关个数

无记号	2个
S	1个

订制规格

※关于订制规格参见P.503。

内置磁环气缸的型号

内置磁环无磁性开关的场合，磁性开关型号的表示记号为无记号。
(例) CDUK20-25D

适合磁性开关／磁性开关单体的详细规格参见P.1263~1371。

种类	特殊机能	导线引出方式	指示灯	配线(输出)	负载电压			磁性开关型号		导线长度(m)				导线前置插头	适合负载	
					DC		AC	纵向引出	横向引出	0.5 (无记号)	1 (M)	3 (L)	5 (Z)			
无触点磁性开关	—	直接出线式	有	3线(NPN)	24V	5V,12V	—	**M9NV**	**M9N**	●	●	●	○		IC回路	继电器 PLC
				3线(PNP)				**M9PV**	**M9P**	●	●	●	○			
				2线		12V		**M9BV**	**M9B**	●	●	●	○		—	
	诊断指示(2色指示)			3线(NPN)		5V,12V		**M9NWV**	**M9NW**	●	●	●	○		IC回路	
				3线(PNP)				**M9PWV**	**M9PW**	●	●	●	○			
				2线		12V		**M9BWV**	**M9BW**	●	●	●	○		—	
有触点磁性开关	—	直接出线式	有	3线 (相当NPN)	—	5V	—	**A96V**	**A96**	●	—	●	—	—	IC回路	—
				2线	24V	12V	100V	**A93V**	**A93**	●	—	●	—	—	—	继电器 PLC
			无				100V以下	**A90V**	**A90**	●	—	●	—	—	IC回路	

※导线长度记号

0.5m……………	无记号	(例)M9NW
1m……………	M	(例)M9NWM
3m……………	L	(例)M9NWL
5m……………	Z	(例)M9NWZ

※带 "○ "的无触点磁性开关按订货生产。

※除本表型号外，还可能安装的磁性开关参见P.538。
※带导线前置插头的磁性开关，详见P.1328、1329。
※磁性开关同包出厂(未组装)。

LANXIN CYLINDER
CDUK10-20D

JIS图形符号

单杆双作用

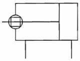

订制规格

(详见P.1395~1498。)

表示记号	规格／内容
—XB6	耐热气缸(–10~150°C)
—XB7	耐寒气缸(–40~70°C)
—XB9	低速气缸(10~50mm/s)
—XB13	低速气缸(5~50mm/s)
—XC19	中间行程(带5mm隔板)
—XC22	密封件类为氟橡胶
—XC34	杆前端不从不回转端板上伸出

⚠产品单独注意事项

使用前必读。
安全上的注意见前附54、55，气缸／共同注意事项、磁性开关／共同注意事项见P.3~11。

使用上的注意

⚠注意

①手指不要进入不回转端板和缸筒之间。
活塞杆缩回时，绝对不要进入不回转端板和缸筒之间，以免很大的气缸输出力夹伤人体。

②杆不回转型的活塞杆上不要承受回转力矩，不得已的场合，应在右表允许回转力矩范围内使用。

规格

缸径(mm)	6	10	16	20	25	32
使用流体	空气					
耐压试验压力	1.0 5MPa					
最高使用压力	0.7MPa					
最低使用压力	0.15MPa	0.10MPa		0.08MPa		
环境及使用流体温度	无磁性开关: –10°C~70°C 带磁性开关: –10°C~60°C (但未冻结)					
给油	不给油					
使用活塞速度	50~500mm/s					
缓冲	垫缓冲					
杆端螺纹	外螺纹					
行程长度允差	${}^{+1.0}_{\ 0}$ mm					
注) 杆不回转精度	±0.8°			±0.5°		

注) 无负载: 杆缩回时。

标准行程表

缸径(mm)	标准行程(mm)	
6、10、16	5、10、15、20、25、30	长行程参见P.520。
20、25、32	5、10、15、20、25、30、40、50	

磁性开关安装时可能的最小行程

(mm)

磁性开关安装数	适合磁性开关型号		
	D-A9□ D-A9□V	**D-M9□ D-M9□V**	**D-M9□W D-M9□WV**
1个	5	5	5
2个	10	5	10

质量表／( )内数值是带磁性开关D-A93的场合

(g)

缸径(mm)	行程(mm)							
	5	10	15	20	25	30	40	50
C(D)UK6-□D	28 (33)	31 (41)	34 (44)	37 (47)	40 (50)	43 (53)	–	–
C(D)UK10-□D	43 (48)	47 (57)	51 (61)	55 (65)	59 (69)	63 (73)	–	–
C(D)UK16-□D	60 (85)	66 (96)	72 (102)	78 (108)	84 (114)	90 (120)	–	–
C(D)UK20-□D	113 (147)	124 (164)	136 (176)	148 (188)	160 (200)	172 (211)	195 (235)	219 (260)
C(D)UK25-□D	212 (266)	229 (288)	246 (305)	263 (322)	280 (339)	297 (356)	335 (390)	370 (424)
C(D)UK32-□D	331 (404)	357 (435)	383 (461)	409 (487)	435 (513)	461 (539)	513 (591)	565 (643)

※磁性开关的质量参见P.1263。

允许回转力矩

缸径(mm)	6	10	16	20	25	32
允许回转力矩 (N m)	0.0015	0.02	0.04	0.10	0.15	0.20

紧固力矩

CUK系列安装时，参见P.484。

理论输出力表

CU系列单杆双作用的输出力表参见P.484。

磁性开关的安装位置

CDUK系列的磁性开关安装位置与单杆双作用标准型相同，参见P.488。

自由安装型气缸／杆不回转型、单杆双作用 *CUK* 系列

ø6、ø10

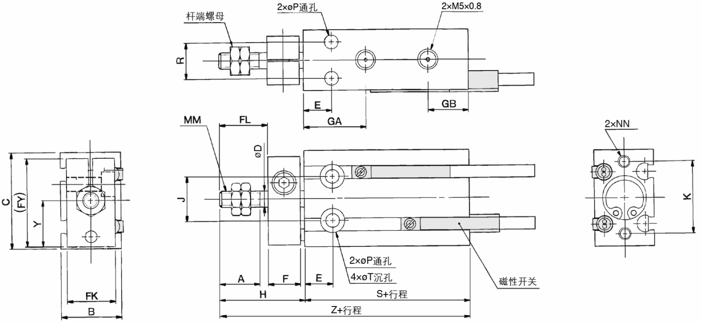

ø16 ~ø32

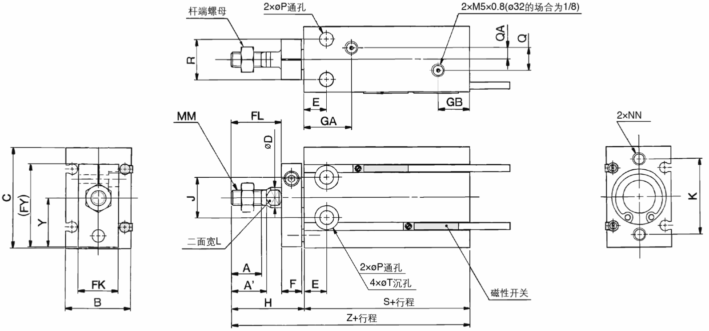

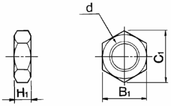

杆端螺母／附属品

材质: 碳钢

零件型号	适合缸径 (mm)	d	H_1	B_1	C_1
NTP-006	**6**	M3×0.5	1.8	5.5	6.4
NTP-010	**10**	M4×0.7	2.4	7	8.1
NTJ-015A	**16**	M5×0.8	4	8	9.2
NT-015A	**20**	M6×1.0	5	10	11.5
NT-02	**25**	M8×1.25	5	13	15.0
NT-03	**32**	M10×1.25	6	17	19.6

(mm)

缸径 (mm)	A	A'	B	C	D	E	F	FL	FK	FY	GA	GB	H	J	K	L	MM
6	7	–	13	22	3	7	8	9	11	20.5	15	10	18	10	17	–	M3×0.5
10	10	–	15	24	4	7	8	12	12	22	16.5	10	21	11	18	–	M4×0.7
16	11	12.5	20	32	6	7	8	17	13	28	16. 5注)	11.5	26	14	25	5	M5×0.8
20	12	14	26	40	8	9	8	20	16	33	19	12.5	29	16	30	6	M6×1.0
25	15.5	18	32	50	10	10	10	22	20	43.5	21.5	13	33	20	38	8	M8×1.25
32	19.5	22	40	62	12	11	12	29	24	51.5	23	12.5	42	24	48	10	M10×1.25

缸径 (mm)	NN	P	Q	QA	R	T	Y	无磁性开关		带磁性开关	
								S	Z	S	Z
6	M3×0.5深5	3.2	–	–	7	6深4.8	10.5	33	51	33	51
10	M3×0.5深5	3.2	–	–	9	6深5	11.5	36	57	36	57
16	M4×0.7深6	4.5	4	2	12	7.6深6.5	15.5	30	56	40	66
20	M5×0.8深8	5.5	9	4.5	16	9.3深8	19.5	36	65	46	75
25	M5×0.8深8	5.5	9	4.5	20	9.3深9	24.5	40	73	50	83
32	M6×1.0深9	6.6	13.5	4.5	24	11深11.5	30.5	42	84	52	94

注) 5mm行程(CUK16-5D)的场合变成GA＝14.5mm。