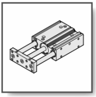

T 系列 — 導桿薄形氣缸

內部結構圖與作動規格表

兰新气动

內部結構圖

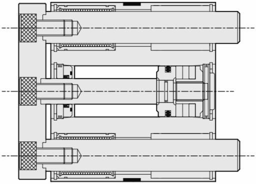

規格表

項目 缸徑 (mm)	Ø10	Ø16	Ø20	Ø25	Ø32	Ø40	Ø50	Ø63
作動型式	複動式氣缸							
使用流體	空氣							
使用壓力範圍 kgf/cm^2(kpa)	1.5 ～ 7 (150 ～ 700)							
最大使用壓力 kgf/cm^2(kpa)	9.5 (950)							
使用溫度範圍 ℃	0 ～ 60							
使用速度範圍 mm/sec	50 ～ 500						50 ～ 350	
潤滑	自由供給方式							
口徑	M5 × 0.8				Rc 1/8		Rc 1/4	
感應裝置	附感應磁石							

軸承仕樣

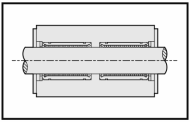

- 線性滾珠軸承 (-U)

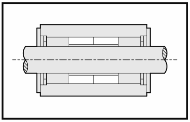

- 鐵氟龍軸承 (-B)

感應器（選配件）

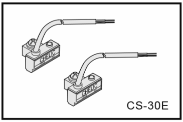

- 感應器型式 CS-30E

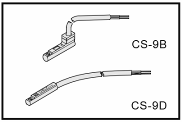

- 感應器型式 CS-9D(B)

標準製作長度表

單位：mm

選定基準

缸徑 (mm)	標準行程
Ø10	25、50、75、100
Ø16	25、50、75、100、125、150、175、200
Ø20	25、50、75、100、125、150、175、200
Ø25	25、50、75、100、125、150、175、200
Ø32	30、50、75、100、125、150、175、200、250
Ø40	30、50、75、100、125、150、175、200、250
Ø50	30、50、75、100、125、150
Ø63	30、50、75、100、125、150

- 出　力：選擇出力大小（詳見理論出力表），推力及拉力各承受不同之受壓面積，所以出力大小不同。
- 軸　襯：▶ 依據負載之方向及荷重選擇導桿之種類。（詳細見 P.3-9.3 負荷表）。
  ▶ 線性滾珠軸承仕樣，導桿使用軸承鋼 (SUJ2) 鍍硬。
  ▶ 鐵氟龍軸承仕樣，導桿使用中碳鋼 (S45C) 鍍硬鉻研磨棒，適用於重負荷慢速移動之場合。
- 固定型式：固定型式： 固定型式可分為垂直固定、直立固定、上部固定、底部固定及側面固定等多種型式。（詳見P.3-9.4）
- 行程調整：▶（TA-）行程可調氣缸，可調整行程 0 ～ 40mm。
  ▶（TR-）回程可調氣缸，可調整行程 0 ～ 10mm。
- 感 應 器 ：感應器分為二種。 ▶ CS-30E 適用於 Ø32 ～ Ø63。
  ▶ CS-9D(B) 適用於 Ø10 ～ Ø63。

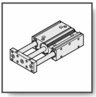

T 系列 — 導桿薄形氣缸

理論出力及訂購稱呼說明

兰新气动

理論出力表

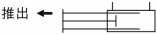

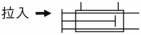

缸徑 (mm)	軸徑 (mm)	動作	受壓面積 (cm²)	空氣壓力 (kgf/cm²)						
				1	2	3	4	5	6	7
10	**6**	推	0.79	—	1.6	2.4	3.2	4	4.7	5.5
		拉	0.32	—	0.6	1	1.3	1.6	1.9	2.2
16	**8**	推	2.01	—	4	6	8	10.1	12.1	14
		拉	1.51	—	3	4.5	6	7.6	9.1	10.6
20	**10**	推	3.14	—	6	9	12	15	18	21
		拉	2.35	—	4.7	7.1	9.4	11.8	14.1	16.5
25	**12**	推	4.90	—	9	14	19	24	29	34
		拉	3.77	—	7.5	11.3	15.1	18.9	22.6	26.3
32	**16**	推	8.04	—	16	24	32	40	48	55
		拉	6.03	—	12.1	18.1	24.2	30.2	36.2	42.2
40	**16**	推	12.56	12	25	37	50	62	75	87
		拉	10.55	10	21	31	42	52	63	73
50	**20**	推	19.63	19	39	58	78	98	117	137
		拉	16.49	16	32	49	65	82	98	115
63	**20**	推	31.17	31	62	93	124	155	187	218
		拉	28.03	28	56	84	112	140	168	196

※ 註：以上皆為理論數據；實際採用前，須考慮磨擦阻力及機械效率值併加計算。(約為 70% ～ 80%)

訂購稱呼代號

T | **B** | **L** | **32** × **100** – **SE** **2**

機種仕樣	導桿缸軸承種類	導桿長度形式	氣缸內徑	氣缸行程	感應裝置

機種仕樣

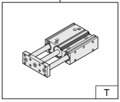

T : 導桿薄型氣缸

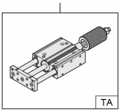

TA : 行程可調氣缸

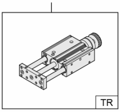

TR : 回程可調氣缸

導桿缸軸承種類

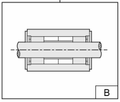

B : 鐵弗龍軸承

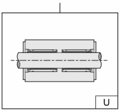

U : 線性軸承

導桿長度形式

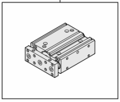

無記號 : 標準型導桿

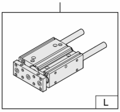

L : 加長型導桿
(前後端都裝軸承)

氣缸內徑

代號	內徑
10	Ø10 mm
16	Ø16 mm
20	Ø20 mm
25	Ø25 mm
32	Ø32 mm
40	Ø40 mm
50	Ø50 mm
63	Ø63 mm

氣缸行程

內徑	行程
Ø10	25 – 100 mm
Ø16	25 – 200 mm
Ø20	25 – 200 mm
Ø25	25 – 200 mm
Ø32	30 – 250 mm
Ø40	30 – 250 mm
Ø50	30 – 150 mm
Ø63	30 – 150 mm

※ 詳細規格請參照 P.3-9.1

感應裝置

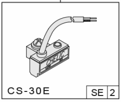
CHELIC
CS-30E
SE 2

SE : 感應器記號 (CS-30E)
2 : 感應器數量
1 = 1個感應器
2 = 2個感應器

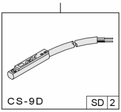
CHELIC
CS-9D
SD 2

SD : 感應器記號 (CS-9D)
SB : 感應器記號 (CS-9B)
2 : 感應器數量
1 = 1個感應器
2 = 2個感應器

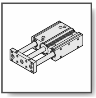

TB(U) 系列 – 導桿薄形氣缸

外觀圖形尺寸

兰新气动

TB(U) Ø10 x ☐

TB(U) 10 MST

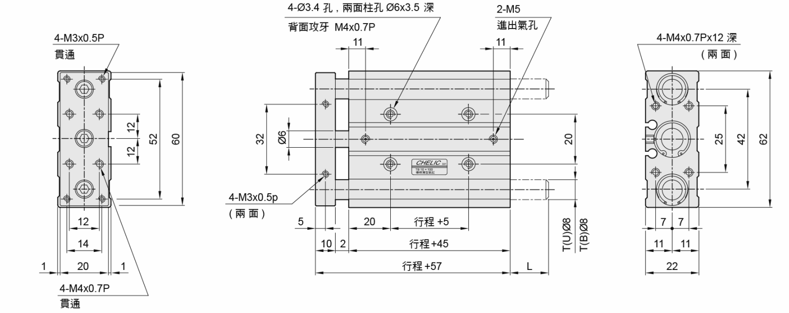
4-M3x0.5P
貫通
12
12
52
60
12
14
1
20
1
4-M4x0.7P
貫通
4-Ø3.4 孔，兩面柱孔 Ø6x3.5 深
背面攻牙 M4x0.7P
11
2-M5
進出氣孔
11
32
Ø6
20
CHELIC
4-M3x0.5p
(兩 面)
5
20
行程 +5
10
2
行程 +45
行程 +57
L
T(U)Ø8
T(B)Ø8
4-M4x0.7Px12 深
(兩 面)
25
42
62
7
7
11
11
22

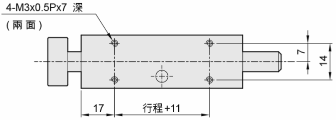
4-M3x0.5Px7 深
(兩 面)
7
14
17
行程 +11

TB(U) 10

代號 \ 行程 (mm)	25	50	75	100
L	0	0	10.4	10.4

TB(U) Ø16 x ☐

TB(U) 16 MST

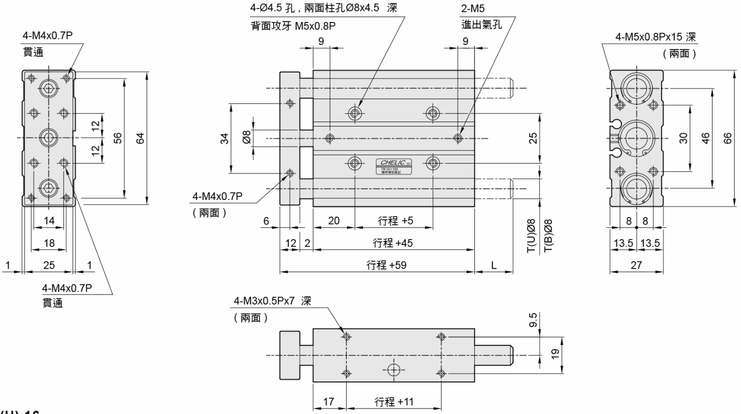
4-M4x0.7P
貫通
14
18
1
25
1
12
12
56
64
4-M4x0.7P
貫通
4-Ø4.5 孔，兩面柱孔Ø8x4.5 深
背面攻牙 M5x0.8P
9
9
2-M5
進出氣孔
34
Ø8
25
CHELIC
4-M4x0.7P
(兩面)
6
20
行程 +5
12
2
行程 +45
行程 +59
L
T(U)Ø8
T(B)Ø8
4-M5x0.8Px15 深
(兩面)
30
46
66
8
8
13.5
13.5
27
4-M3x0.5Px7 深
(兩面)
9.5
19
17
行程 +11

TB(U) 16

行程 (mm) / 代號	25	50	75	100	125	150	175	200
L	0	0	11.5	11.5	11.5	11.5	11.5	11.5

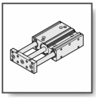

TB(U) 系列 — 導桿薄形氣缸

外觀圖形尺寸

兰新气动

TB(U) Ø20 x ☐

TB(U) 20 MST

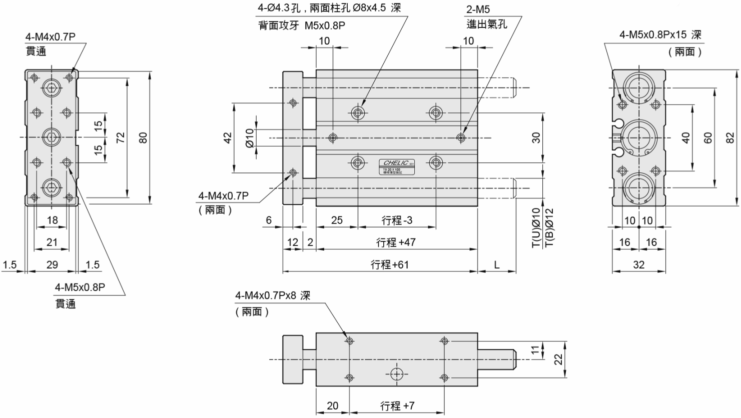
4-M4x0.7P
貫通
18
21
1.5
29
1.5
15
15
72
80
4-M5x0.8P
貫通
4-Ø4.3孔，兩面柱孔 Ø8x4.5 深
背面攻牙 M5x0.8P
10
10
2-M5
進出氣孔
42
Ø10
30
CHELIC
4-M4x0.7P
(兩面)
6
25
行程 -3
12
2
行程 +47
行程+61
L
T(U)Ø10
T(B)Ø12
4-M5x0.8Px15 深
(兩面)
40
60
82
10
10
16
16
32
4-M4x0.7Px8 深
(兩面)
11
22
20
行程 +7

TB(U) 20

代號 \ 行程 (mm)	25	50	75	100	125	150	175	200
L	0	0	14.9	14.9	14.9	14.9	14.9	14.9

TB(U) Ø25 x

TB(U) 25 MST

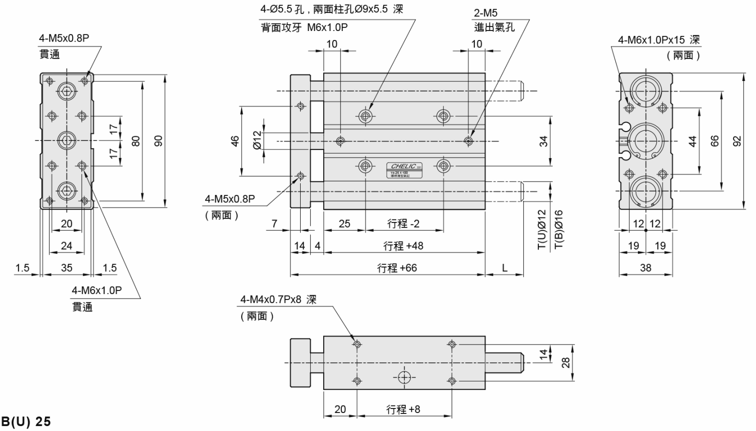
4-Ø5.5 孔，兩面柱孔Ø9x5.5 深
背面攻牙 M6x1.0P
2-M5
進出氣孔
4-M5x0.8P
貫通
4-M6x1.0Px15 深
（兩面）
10
10
17
17
80
90
46
Ø12
34
44
66
92
4-M5x0.8P
（兩面）
CHELIC
20
24
1.5
35
1.5
7
25
行程 -2
14
4
行程 +48
行程 +66
L
T(U)Ø12
T(B)Ø16
12
12
19
19
38
4-M6x1.0P
貫通
4-M4x0.7Px8 深
（兩面）
14
28
20
行程 +8

TB(U) 25

代號 \ 行程 (mm)	25	50	75	100	125	150	175	200
L	0	0	11	11	11	11	11	11

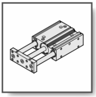

TB(U) 系列 — 導桿薄形氣缸

外觀圖形尺寸

兰新气动

TB(U) Ø32 x

TB(U) 32 MST

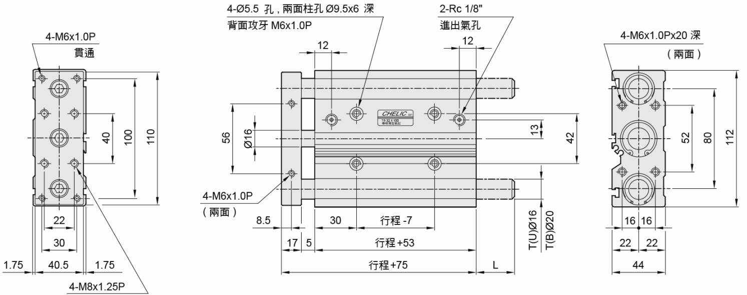
4-Ø5.5 孔，兩面柱孔 Ø9.5x6 深
背面攻牙 M6x1.0P
2-Rc 1/8"
進出氣孔
4-M6x1.0P
貫通
4-M6x1.0Px20 深
（兩面）
12
12
40
100
110
56
Ø16
13
42
52
80
112
CHELIC
4-M6x1.0P
（兩面）
22
30
1.75
40.5
1.75
8.5
30
行程 -7
17
5
行程 +53
行程 +75
L
T(U)Ø16
T(B)Ø20
16
16
22
22
44
4-M8x1.25P

貫通

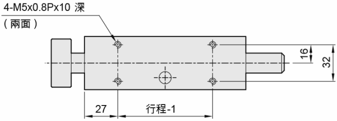
4-M5x0.8Px10 深
(兩面)
16
32
27
行程-1

● **TB(U) 32**

代號 \ 行程 (mm)	30	50	75	100	125	150	175	200	250
L	0	0	34	34	34	34	34	34	34

▶ TB(U) Ø40 x ☐

TB(U) 40 MST

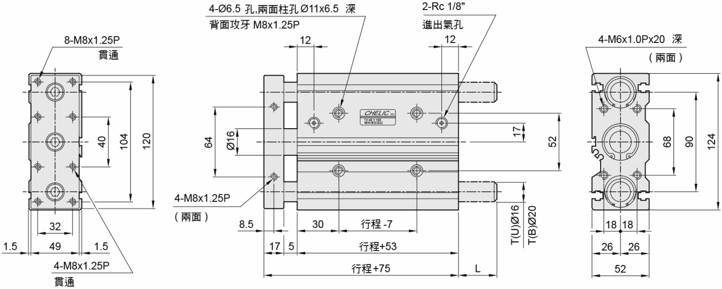
8-M8x1.25P
貫通
40
104
120
32
1.5
49
1.5
4-M8x1.25P
貫通
4-Ø6.5 孔,兩面柱孔 Ø11x6.5 深
背面攻牙 M8x1.25P
2-Rc 1/8"
進出氣孔
12
12
CHELIC
64
Ø16
17
52
4-M8x1.25P
(兩面)
8.5
30
行程 -7
17
5
行程+53
行程+75
L
T(U)Ø16
T(B)Ø20
4-M6x1.0Px20 深
(兩面)
68
90
124
18
18
26
26
52

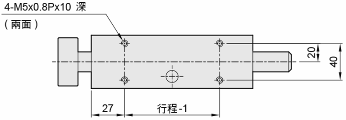
4-M5x0.8Px10 深
(兩面)
20
40
27
行程-1

● **TB(U) 40**

代號 \ 行程 (mm)	30	50	75	100	125	150	175	200	250
L	0	0	33	33	33	33	33	33	33

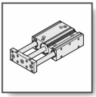

TB(U) 系列 — 導桿薄形氣缸

外觀圖形尺寸

兰新气动

▶ TB(U) Ø50 x ☐

TB(U) 50 MST

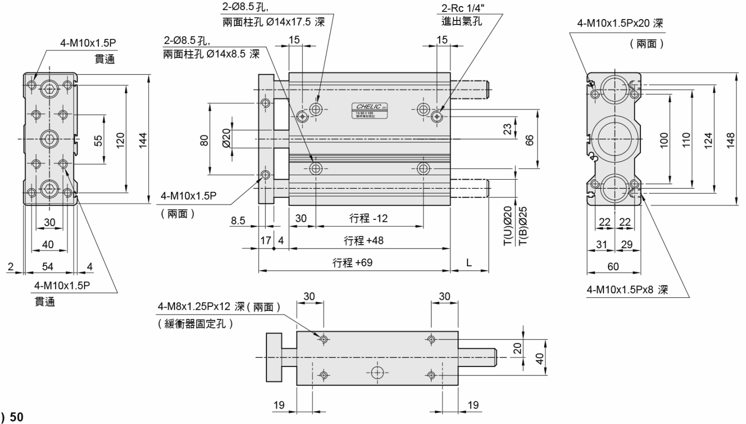
4-M10x1.5P
貫通
2-Ø8.5 孔,
兩面柱孔 Ø14x17.5 深
2-Ø8.5 孔,
兩面柱孔 Ø14x8.5 深
15
15
2-Rc 1/4"
進出氣孔
4-M10x1.5Px20 深
(兩面)
CHELIC
55
120
144
80
Ø20
23
66
100
110
124
148
4-M10x1.5P
(兩面)
30
40
2
54
4
4-M10x1.5P
貫通
8.5
30
行程 -12
17
4
行程 +48
行程 +69
L
T(U)Ø20
T(B)Ø25
22
22
31
29
60
4-M10x1.5Px8 深
4-M8x1.25Px12 深 (兩面)
(緩衝器固定孔)
30
30
20
40
19
19

● **TB(U) 50**

代號 \ 行程 (mm)	30	50	75	100	125	150
L	0	0	0	49	49	49

TB(U) Ø63 x ☐

TB(U) 63 MST

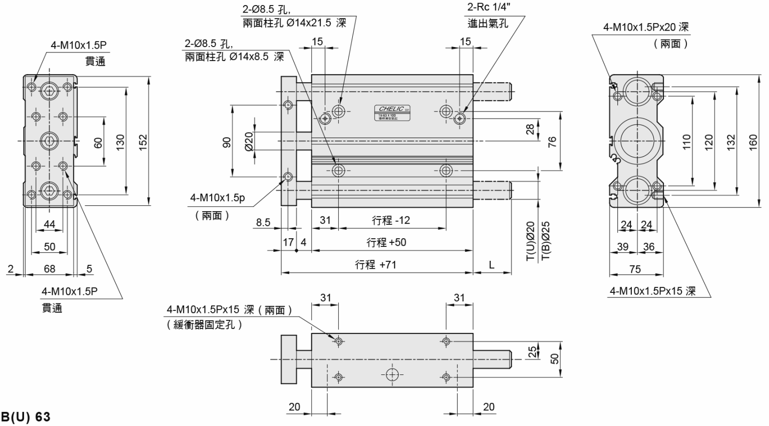
2-Ø8.5 孔,
兩面柱孔 Ø14x21.5 深
2-Rc 1/4"
進出氣孔
4-M10x1.5P
貫通
2-Ø8.5 孔,
兩面柱孔 Ø14x8.5 深
15
15
4-M10x1.5Px20 深
(兩面)
CHELIC
60
130
152
90
Ø20
28
76
110
120
132
160
4-M10x1.5p
(兩面)
44
50
2
68
5
4-M10x1.5P
貫通
8.5
31
行程 -12
17
4
行程 +50
行程 +71
L
T(U)Ø20
T(B)Ø25
24
24
39
36
75
4-M10x1.5Px15 深
4-M10x1.5Px15 深 (兩面)
(緩衝器固定孔)
31
31
25
50
20
20

● **TB(U) 63**

代號 \ 行程 (mm)	30	50	75	100	125	150
L	0	0	0	47	47	47

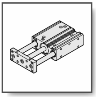

T 系列 — 導桿薄形氣缸

外觀圖形尺寸 — TA , TR 系列 Ø20 ～ Ø63

兰新气动

TAB(U) Ø20 ~ Ø63

TAB □ MST

- 行程可調氣缸

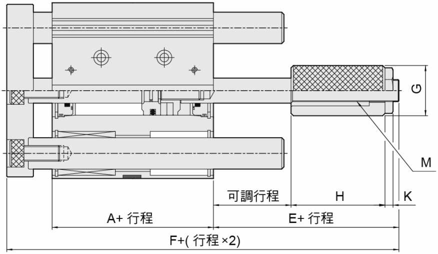
G
M
可調行程
H
K
A+ 行程
E+ 行程
F+(行程 ×2)

單位: mm

缸 徑 (mm)	A	E	F	G	H	K	M	可調行程
Ø20	47	66.5	127.5	Ø20	56	5	M8 x 1.25P	0 ～ 40
Ø25	48	69	135	Ø25	58	6.5	M10 x 1.25P	
Ø32	53	73	148	Ø32	58	8	M14 x 1.5P	
Ø40	53	72.5	147.5	Ø32	60	11	M14 x 1.5P	
Ø50	48	77.5	146.5	Ø36	62	15	M18 x 1.5P	
Ø63	50	76.7	147.7	Ø36	62	15	M18 x 1.5P	

TRB(U) Ø20 ~ Ø63

TRB □ MST

- 回程可調氣缸

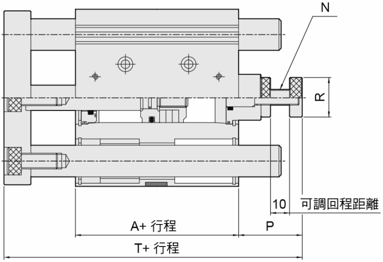
N
R
10
可調回程距離
A+ 行程
P
T+ 行程

單位: mm

缸 徑 (mm)	A	N	P	R	T	可調行程
Ø20	47	M8 x 1.25P	38.5	Ø15	99.5	0 ～ 10
Ø25	48	M8 x 1.25P	38	Ø15	104	
Ø32	53	M10 x 1.5P	43.2	Ø25	118.2	
Ø40	53	M10 x 1.5P	42.5	Ø25	117.5	
Ø50	48	M16 x 1.5P	51	Ø38	120	
Ø63	50	M16 x 1.5P	50	Ø38	121	

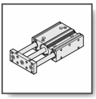

T 系列 導桿薄形氣缸 — 導桿加長型 (附加代號 - L)

外觀圖形尺寸 — T 系列 Ø10 ～ Ø63 / TA,TR 系列 Ø20 ～ Ø63

兰新气动

TB(U)L Ø10 ~ Ø63

TAB ▭ MST

單位 : mm

行程 L 長度 缸徑	25	30	50	75	100	125	150	175	200	250
Ø10	25	—	50	75	100	—	—	—	—	—
Ø16	25	—	50	75	100	125	150	175	200	—
Ø20	25	—	50	75	100	125	150	175	200	—
Ø25	25	—	50	75	100	125	150	175	200	—
Ø32	—	30	50	75	100	125	150	175	200	250
Ø40	—	30	50	75	100	125	150	175	200	250
Ø50	—	—	50	75	100	125	150	—	—	—
Ø63	—	—	50	75	100	125	150	—	—	—

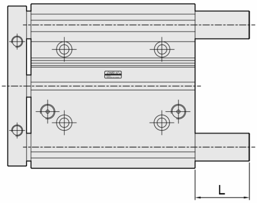

TAB(U)L Ø20 ~ Ø63

- 行程可調氣缸

單位 : mm

行程 L 長度 缸徑	25	30	50	75	100	125	150	175	200	250
Ø20	25	—	50	75	100	125	150	175	200	—
Ø25	25	—	50	75	100	125	150	175	200	—
Ø32	—	30	50	75	100	125	150	175	200	250
Ø40	—	30	50	75	100	125	150	175	200	250
Ø50	—	—	50	75	100	125	150	—	—	—
Ø63	—	—	50	75	100	125	150	—	—	—

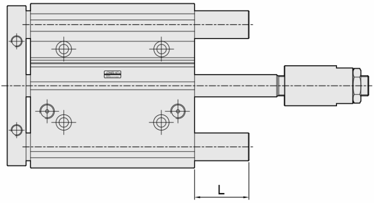

TRB(U)L Ø20 ~ Ø63

- 回程可調氣缸

單位 : mm

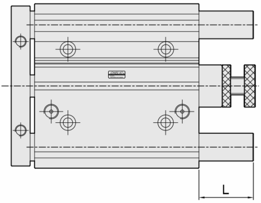行程 L 長度 缸徑	25	30	50	75	100	125	150	175	200	250
Ø20	25	—	50	75	100	125	150	175	200	—
Ø25	25	—	50	75	100	125	150	175	200	—
Ø32	—	30	50	75	100	125	150	175	200	250
Ø40	—	30	50	75	100	125	150	175	200	250
Ø50	—	—	50	75	100	125	150	—	—	—
Ø63	—	—	50	75	100	125	150	—	—	—