180°开闭型齿轮式气爪
MHW2 系列
ø20, ø25, ø32, ø40, ø50

型号表示方法

MHW2 - 20 □ D 1 - M9BW □ - □

手指数

2	2爪

缸径

20	20mm
25	25mm
32	32mm
40	40mm
50	50mm

通口螺纹的种类

记号	种类	缸径
无记号	M螺纹	ø20, ø25
	Rc	ø32 ø40 ø50
TN	NPT	
TF	G	

动作方式

D	双作用

手指可选项

无记号：扁平形手指方式(标准)

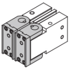

1：开闭方向螺孔安装方式

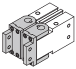

磁性开关的型号

无记号	无磁性开关(内置磁环)

※从下表选择适合的磁性开关型号。

磁性开关的个数

无记号	2个
S	1个
N	n个

订制规格
详见P.714。

适合磁性开关型号／磁性开关单体的详细规格参见P.807~856。

种类	特殊功能	导线引出方式	指示灯	配线(输出)	负载电压			磁性开关型号		导线长度(m)※				导线前置插头	适合负载	
					DC		AC	纵向引出	横向引出	0.5 (无记号)	1 (M)	3 (L)	5 (Z)			
无触点磁性开关	—	直接出线式	有	3线(NPN)	24V	5V,12V	—	**M9NV**	**M9N**	●	●	●	○	○	IC回路	继电器 PLC
				3线(PNP)				**M9PV**	**M9P**	●	●	●	○	○		
				2线		12V		**M9BV**	**M9B**	●	●	●	○	○	—	
	诊断指示 (2色显示)			3线(NPN)		5V,12V		**M9NWV**	**M9NW**	●	●	●	○	○	IC回路	
				3线(PNP)				**M9PWV**	**M9PW**	●	●	●	○	○		
				2线		12V		**M9BWV**	**M9BW**	●	●	●	○	○	—	
	耐水性提高品 (2色显示)			3线(NPN)		5V,12V		※※**M9NAV**	※※**M9NA**	○	○	●	○	○	IC回路	
				3线(PNP)				※※**M9PAV**	※※**M9PA**	○	○	●	○	○		
				2线		12V		※※**M9BAV**	※※**M9BA**	○	○	●	○	○	—	

※※上记型号的产品上也可安装耐水性强型的磁性开关，但并不保证产品的耐水性能。

※导线长度记号
0.5m ························ 无记号 (例) M9NW
1m ························ M (例) M9NWM
3m ························ L (例) M9NWL
5m ························ Z (例) M9NWZ

※带"○"的磁性开关按订货生产。

注1) 使用2色显示型的场合，为了能检测出气爪的确切位置，请设定在红色灯亮处。
注2) 订购附带磁性开关的场合，磁性开关安装件同包出厂。
单独订购磁性开关的场合，需要磁性开关安装件(BMG2-012)。

规格

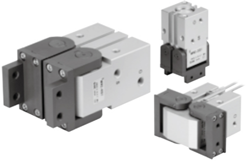

使用流体	空气
使用压力	0.15~0.7MPa
环境温度及使用流体温度	−10~60℃
重复精度	±0.2mm
最高使用频率	ø20 · 25：60c.p.m ø32~50：30c.p.m
给油	不给油
动作方式	双作用
注)磁性开关(可选项)	无触点磁性开关(3线式、2线式)

注) 磁性开关的规格详见P.807~856。

JIS图形符号

双作用 · 外径夹持

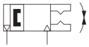

型号

型号	缸径 mm	注1)夹持力矩(有效值) N · m	开闭角度(两侧)		注2)质量 g
			开侧	闭侧 (手指到尽头)	
MHW2-20D	20	0.30	180°	-5°	300
MHW2-20D1					320
MHW2-25D	25	0.73		-6°	510
MHW2-25D1					540
MHW2-32D	32	1.61		-5°	910
MHW2-32D1					950
MHW2-40D	40	3.70		-5°	2140
MHW2-40D1					2270
MHW2-50D	50	8.27		-4°	5100
MHW2-50D1					5350

注1) 压力0.5MPa时的值。
注2) 不含磁性开关的质量。

- ●选定步骤参见P.702。
- ●有效夹持力、允许外伸量参见P.702、703。

Order Made

订制规格

(详见P.727~759。)

表示记号	规格／内容
-X4	耐热规格(100℃)
-X5	密封件类氟橡胶
-X50	无磁环
-X53	密封件类EPDM／氟润滑脂
-X63	氟润滑脂
-X79	食品机械用润滑脂／氟润滑脂
-X79A	食品机械用润滑脂

MHW2 系列

兰新气动

外形尺寸图

MHW2-20D

扁平形手指型(标准)

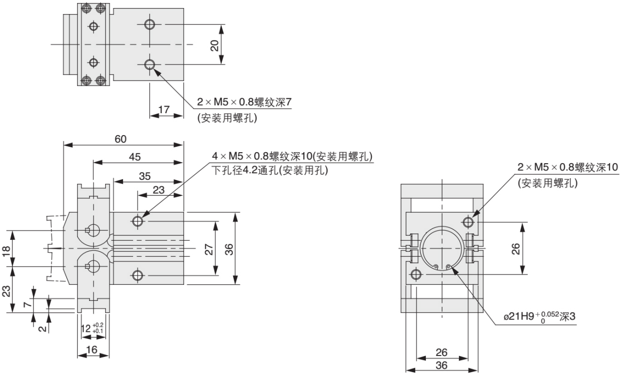
20
17
2×M5×0.8螺纹深7
(安装用螺孔)
60
45
35
23
4×M5×0.8螺纹深10(安装用螺孔)
下孔径4.2通孔(安装用孔)
18
23
7
2
12 +0.2 +0.1
16
27
36
2×M5×0.8螺纹深10
(安装用螺孔)
26
ø21H9 +0.052 0 深3
26
36

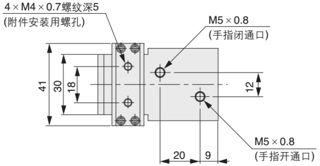
4×M4×0.7螺纹深5
(附件安装用螺孔)
M5×0.8
(手指闭通口)
41
30
18
12
M5×0.8
(手指开通口)
20
9

磁性开关安装用槽位置

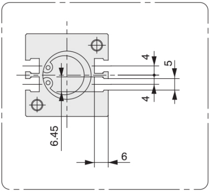

MHW2-20D1

开闭方向螺孔安装方式

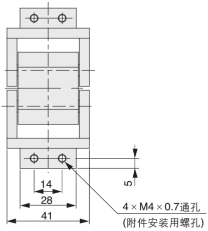
5
14
28
41
4×M4×0.7通孔
(附件安装用螺孔)

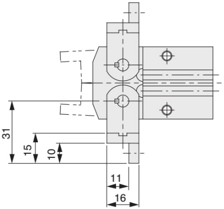
31
15
10
11
16

外形尺寸图

MHW2-25D

扁平形手指型(标准)

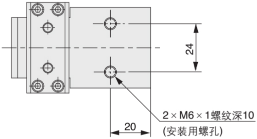
24
2×M6×1螺纹深10
(安装用螺孔)
20

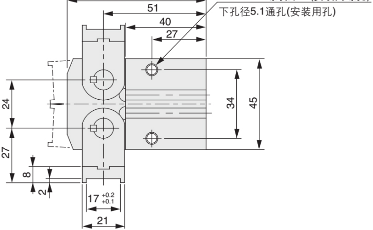
69
51
40
27
4×M6×1螺纹深12(安装用螺孔)
下孔径5.1通孔(安装用孔)
24
27
8
2
34
45
17 +0.2 +0.1
21

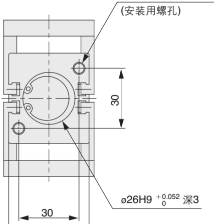
2×M6×1螺纹深12
(安装用螺孔)
30
30
ø26H9 +0.052 0 深3

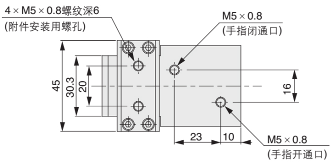
4 × M5 × 0.8螺纹深6
(附件安装用螺孔)
M5 × 0.8
(手指闭通口)
45
30.3
20
16
23
10
M5 × 0.8
(手指开通口)

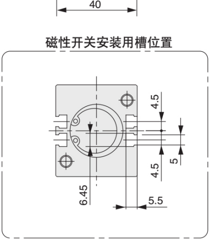
磁性开关安装用槽位置
40
4.5
5
4.5
6.45
5.5

MHW2-25D1

开闭方向螺孔安装方式

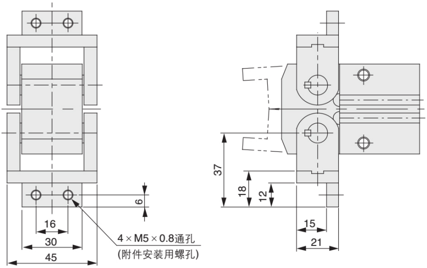
6
16
30
45
4 × M5 × 0.8通孔
(附件安装用螺孔)
37
18
12
15
21

外形尺寸图

兰新气动

MHW2-32D

扁平形手指型(标准)

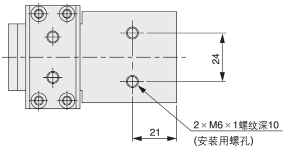
24
21
2 × M6 × 1螺纹深10
(安装用螺孔)

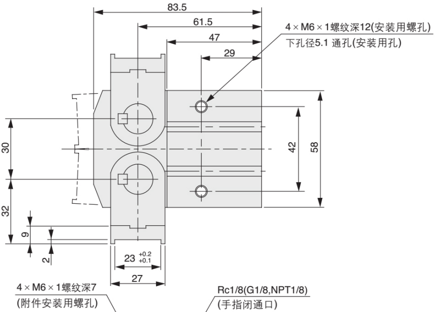
83.5
61.5
47
29
4 × M6 × 1螺纹深12(安装用螺孔)
下孔径5.1 通孔(安装用孔)
30
32
9
2
42
58
23 +0.2 +0.1
27
4 × M6 × 1螺纹深7
(附件安装用螺孔)
Rc1/8(G1/8,NPT1/8)
(手指闭通口)

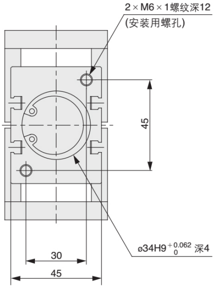
2 × M6 × 1螺纹深12
(安装用螺孔)
45
30
45
ø34H9 +0.062 0 深4

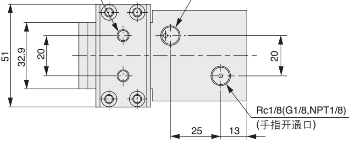
51
32.9
20
20
Rc1/8(G1/8,NPT1/8)
(手指开通口)
25
13

磁性开关安装用槽位置

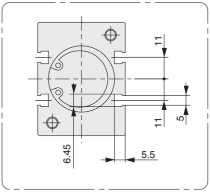
11
11
5
6.45
5.5

MHW2-32D1

开闭方向螺孔安装方式

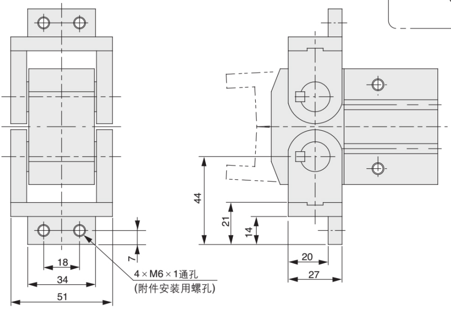
7
18
34
51
4 × M6 × 1通孔
(附件安装用螺孔)
44
21
14
20
27

MHW2-40D

扁平形手指型(标准)

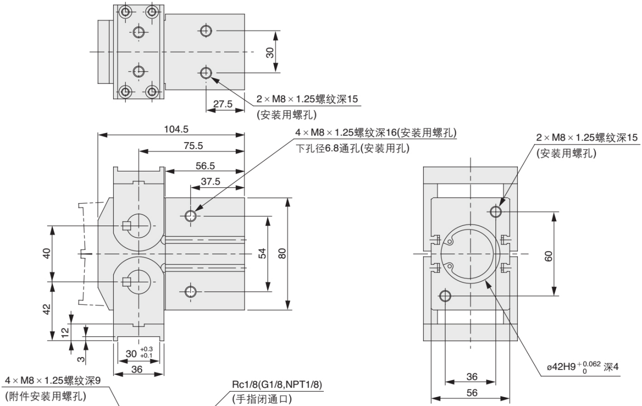
30
27.5
2 × M8 × 1.25螺纹深15
(安装用螺孔)
104.5
75.5
56.5
37.5
4 × M8 × 1.25螺纹深16(安装用螺孔)
下孔径6.8通孔(安装用孔)
40
42
54
80
12
3
30 +0.3 +0.1
36
4 × M8 × 1.25螺纹深9
(附件安装用螺孔)
Rc1/8(G1/8,NPT1/8)
(手指闭通口)
2 × M8 × 1.25螺纹深15
(安装用螺孔)
60
ø42H9 +0.062 0 深4
36
56

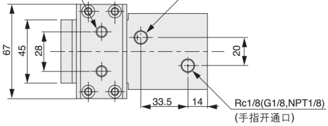
67
45
28
20
33.5
14
Rc1/8(G1/8,NPT1/8)
(手指开通口)

磁性开关安装用槽位置

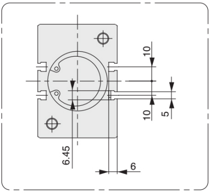

MHW2-40D1

开闭方向螺孔安装方式

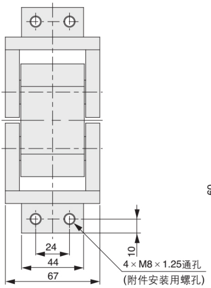
24
44
67
10
4 × M8 × 1.25通孔
(附件安装用螺孔)

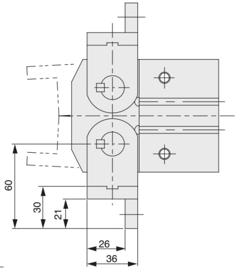
60
30
21
26
36

MHW2 系列

兰新气动

外形尺寸图

MHW2-50D

扁平形手指型(标准)

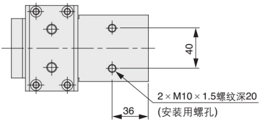
40
36
2 × M10 × 1.5螺纹深20
(安装用螺孔)

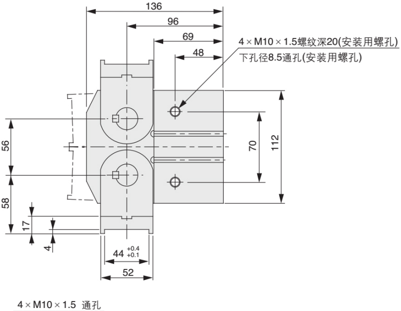
136
96
69
48
4 × M10 × 1.5螺纹深20(安装用螺孔)
下孔径8.5通孔(安装用螺孔)
56
58
17
4
70
112
44 +0.4 +0.1
52
4 × M10 × 1.5 通孔

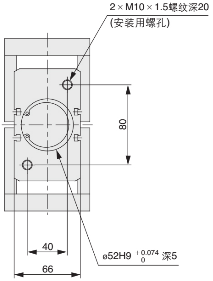
2 × M10 × 1.5螺纹深20
(安装用螺孔)
80
40
66
ø52H9 +0.074 0 深5

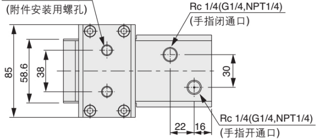
(附件安装用螺孔)
Rc 1/4(G1/4,NPT1/4)
(手指闭通口)
85
58.6
38
30
22
16
Rc 1/4(G1/4,NPT1/4)
(手指开通口)

磁性开关安装用槽位置

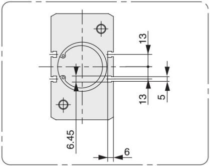

MHW2-50D1

开闭方向螺孔安装方式

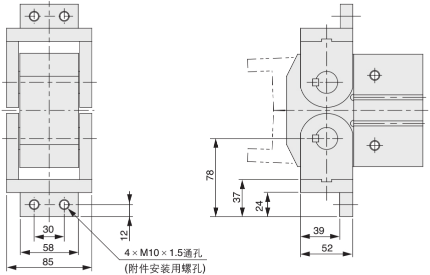
30
58
85
12
4 × M10 × 1.5通孔
(附件安装用螺孔)
78
37
24
39
52