气缸／标准型:单杆双作用

CJ2 系列

ø10, ø16

型号表示方法

CJ2 B 16 - 60 A □ Z - □ V - □

带磁性开关 CDJ2 D 16 - 60 A □ Z - N W - M9BW □ - B - □

内置磁环

缸径

10	10mm
16	16mm

安装

B	基本型
E	两侧带凸台
D	双耳环
L	单侧脚座
M	双侧脚座
F	杆侧法兰
G	无杆侧法兰

※安装件同包出厂。

标准行程

缸径(mm)	标准行程
10	15, 30, 45, 60, 75, 100, 125, 150
16	15, 30, 45, 60, 75, 100, 125, 150, 175, 200

※每1mm的中间行程都可制作。
(不使用隔板)。为特定生产。

缓冲

无记号	垫缓冲
A	气缓冲

无杆侧缸盖的通口位置

无记号	径向90°	
R	轴向	

※双耳环型仅径向
※两侧带凸台型仅径向

摆动底座

无记号	无安装件
N	摆动底座同包出厂

※CJ2D(仅双耳环型)
※摆动底座同包出厂。

杆端安装件

无记号	无安装件
V	单肘接头
W	双肘接头
T	杆端螺帽(平型)
U	杆端螺帽(圆型)

※杆端安装件同包出厂。
※单肘节接头上的肘节用销没有同包。

订制规格
详细信息参照P.2。

磁性开关安装型号

A	轨道安装
B	钢带安装

※轨道安装的情况下，轨道上附2个磁性开关的螺钉和螺母。
※磁性开关安装件信息请参照P.84。

磁性开关个数

无记号	2个
S	1个
n	n个

磁性开关种类

无记号	无磁性开关

※磁性开关的型号参照下表。

适合磁性开关／磁性开关单体的详细规格参见WEB主页电子样本或Best Pneumatics No.②。

种类	特殊功能	导线引出方式	指示灯	配线(输出)	负载电压			磁性开关型号				导线长度(m)					带导线前置插头	适合负载	
					DC		AC	钢带安装		轨道安装		0.5 (无记号)	1 (M)	3 (L)	5 (Z)	无 (N)			
								纵向引出	横向引出	纵向引出	横向引出								
无触点磁性开关	——	直接出线式	有	3线(NPN)	24V	5V,12V	—	M9NV	M9N	M9NV	M9N	●	●	●	○	—	○	IC回路	继电器、PLC
				3线(PNP)				M9PV	M9P	M9PV	M9P	●	●	●	○	—	○		
				2线		12V		M9BV	M9B	M9BV	M9B	●	●	●	○	—	○	—	
		插座式						—	H7C	J79C	—	●	—	●	●	●	—		
	诊断指示(2色显示)	直接出线式		3线(NPN)		5V,12V		M9NWV	M9NW	M9NWV	M9NW	●	●	●	○	—	○	IC回路	
				3线(PNP)				M9PWV	M9PW	M9PWV	M9PW	●	●	●	○	—	○		
				2线		12V		M9BWV	M9BW	M9BWV	M9BW	●	●	●	○	—	○	—	
	耐水性强(2色显示)			3线(NPN)		5V,12V		※※M9NAV	※※M9NA	※※M9NAV	※※M9NA	○	○	●	○	—	○	IC回路	
				3线(PNP)				※※M9PAV	※※M9PA	※※M9PAV	※※M9PA	○	○	●	○	—	○		
				2线		12V		※※M9BAV	※※M9BA	※※M9BAV	※※M9BA	○	○	●	○	—	○	—	
	带诊断输出(2色显示)			4线(NPN)		5V,12V		—	H7NF	—	F79F	●	—	●	○	—	○	IC回路	
有触点磁性开关	——	直接出线式	有	3线(NPN相当)	—	5V	—	A96V	A96	A96V	A96	●	—	●	—	—	—	IC回路	—
				2线		—	200V	—	—	A72	A72H	●	—	●	—	—	—	—	继电器、PLC
					24V	12V	100V	A93V	A93	A93V	A93	●	—	●	●	—	—		
			无				100V以下	A90V	A90	A90V	A90	●	—	●	—	—	—	IC回路	
			有				—	—	C73C	A73C	—	●	—	●	●	●	—	—	
		插座式	无				24V以下	—	C80C	A80C	—	●	—	●	●	●	—	IC回路	
	诊断指示(2色显示)	直接出线式	有			—	—	—	—	A79W	—	●	—	●	—	—	—	—	

※※上述型号的产品上也可以安装强耐水型的磁性开关.但并不保证本产品自身的耐水性能。
关于上述型号的强耐水性的产品请与本公司确认。

※导线长度记号			
	0.5m……………	无记号	(例) M9NW
	1m……………	M	(例) M9NWM
	3m……………	L	(例) M9NWL
	5m……………	Z	(例) M9NWZ
	无……………	N	(例) H7CN

※上表登载的型号之外.也有其他可使用的磁性开关.详见P.85。
※带导线前置插头的磁性开关.详见WEB主页电子样本或Best Pneumatics No.②。

兰新气动

JIS图形符号

垫缓冲

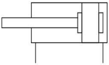

气缓冲

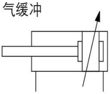

订制规格
(详见P.87~95。)

表示符号	规格/内容
-XA□	变更杆端形状
-XB6	耐热气缸(-10~150˚C) ※不可用于带开关及带气缓冲
-XB7	耐寒气缸(-40~70˚C) ※不可用于带开关及带气缓冲
-XB9	低速气缸(10~50mm/s) ※不可用于带气缓冲
-XC3	特殊通口位置关系 ※不可用于带气缓冲
-XC8	行程可变气缸/弹簧压回调整型
-XC9	行程可变气缸/弹簧压出调整型
-XC10	双行程气缸/双杆型
-XC11	双行程气缸/单杆型
-XC22	密封件为氟橡胶 ※不可用于带气缓冲
-XC51	带软管直通接管
-XC85	食品机械用润滑脂规格
-X446	PTFE润滑脂

关于带磁性开关规格,参见P.78~85。

- 磁性开关适合安装位置
(行程末端检测时)以及安装高度
- 磁性开关可安装的最小行程

规格

缸径(mm)		10	16
动作方式		单杆双作用	
使用流体		空气	
耐压试验压力		1MPa	
最高使用压力		0.7MPa	
最低使用压力	垫缓冲	0.06MPa	
	气缓冲	0.1MPa	
环境温度及使用流体温度		无磁性开关 :-10˚C~70˚C 带磁性开关 :-10˚C~60˚C (未冻结)	
缓冲		垫缓冲/气缓冲	
给油		不要(不给油)	
使用活塞速度	垫缓冲	50~750mm/s	
	气缓冲	50~1000mm/s	
允许动能	垫缓冲	0.035J	0.090J
	气缓冲 (有效缓冲长度)	0.07J (9.4mm)	0.18J (9.4mm)
行程长度允差		$^{+1.0}_{\ 0}$	

安装形式及附件/详见P.12。

●…产品上附带 ○…另行配备

安装形式		基本型	脚座型	法兰型	双耳环型※	双耳环型(含T形座)
标准装备	安装用螺母	●	●	●	—	—
	杆端螺母	●	●	●	●	●
	耳环用销	—	—	—	●	●
可选件	单肘接头	○	○	○	○	○
	双肘接头※	○	○	○	○	○
	杆端螺帽(平型、圆型)	○	○	○	○	○
	T形座	—	—	—	○	●

※双耳环以及双肘接头上的销、弹性挡圈同包。

安装件及其型号

安装件	缸径(mm)	
	10	16
脚座	CJ-L010C	CJ-L016C
法兰	CJ-F010C	CJ-F016C
T形座※	CJ-T010C	CJ-T016C

※T形座适用于双耳环型(D)。

质量表

· 动作范围
· 磁性开关安装件／零件型号

气缸组件的表示方法(配置例)

气缸型号：CDJ2D16-60Z-NW-M9BW-B

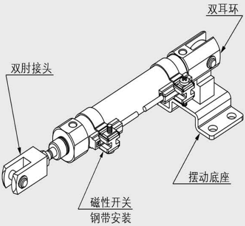
双耳环
双肘接头
摆动底座
磁性开关
钢带安装

安装形式 D：双耳环
摆动底座 N：有
杆端支件 W：双肘接头
磁性开关 D-M9BW：2个
磁性开关安装形式 B：钢带安装

※摆动底座、双肘接头、磁性开关同包出厂。

(g)

缸径(mm)		垫缓冲		气缓冲	
		10	16	10	16
基准质量 (0行程时)	基本型	22	46	39	66
	轴向配管	22	46	39	66
	双耳环(含耳环用销)	24	54	43	74
	无杆侧带凸台	23	48	40	68
每15行程增加质量		4	7	4	7
安装件 质量	单侧脚座	8	25	8	25
	两侧脚座	16	50	16	50
	杆侧法兰	5	13	5	13
	无杆侧法兰	5	13	5	13
附件	单肘接头	17	23	17	23
	双肘接头 (含肘节用销)	25	21	25	21
	杆端螺帽(平型)	1	2	1	2
	杆端螺帽(圆型)	1	2	1	2
	T形座	32	50	32	50

※基准质量内含安装用螺母及杆端螺母。
注) 双耳环上不含安装用螺母。

计算方法
例) **CJ2L10-45Z**

- ●基准质量…………………22(ø10)
- ●增加质量…………………4/15行程
- ●气缸行程…………………45行程
- ●安装件质量………………8(轴向脚座型)

22＋4/15×45＋8＝42g

CJ2 系列

外形尺寸图

兰新气动

基本型(B)

CJ2B 缸径 **－** 行程 无杆侧缸盖的通口位置 **Z**

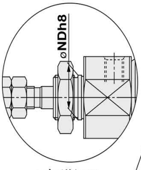

Y部详细图

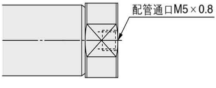

轴向(R)的场合
※气缸全长不变。

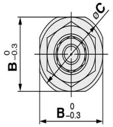
øC
B 0 -0.3
B 0 -0.3

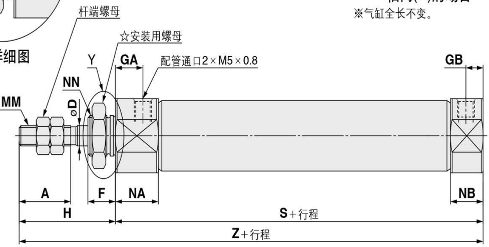
杆端螺母
☆安装用螺母
Y
GA
配管通口2×M5×0.8
GB
NN
MM
øD
A
F
NA
NB
H
S＋行程
Z＋行程

带气缓冲:**CJ2B** 缸径 **－** 行程 **A** 无杆侧缸盖的通口位置 **Z**

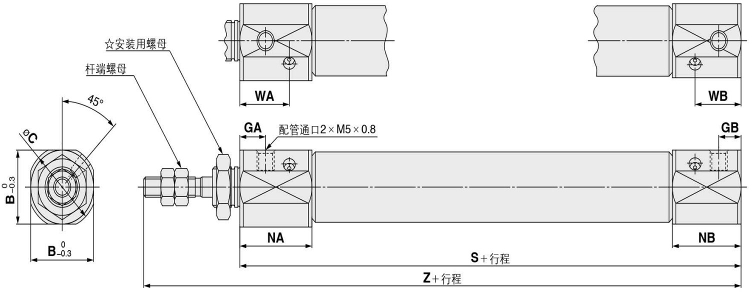

☆安装用螺母
杆端螺母
45°
øC
$B^{0}_{-0.3}$
$B^{0}_{-0.3}$
WA
WB
GA
配管通口2×M5×0.8
GB
NA
NB
S+行程
Z+行程

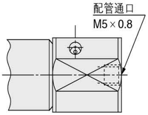

无杆侧缸盖通口位置
轴向(R)的场合

※气缸全长不变。

☆安装用螺母的详细资料参照P.12。

(mm)

缸径	A	B	C	D	F	GA	GB	H	MM	NA	NB	NDh8	NN	S	Z
10	15	12	14	4	8	8	5	28	M4×0.7	12.5	9.5	$8^{0}_{-0.022}$	M8×1.0	46	74
16	15	18.3	20	5	8	8	5	28	M5×0.8	12.5	9.5	$10^{0}_{-0.022}$	M10×1.0	47	75

带气缓冲／下表以外的尺寸同上表

(mm)

缸径	B	C	GA	GB	NA	NB	WA	WB	S	Z
10	15	17	7.5	6.5	21	20	14.4	13.4	65	93
16	18.3	20	7.5	6.5	21	20	14.4	13.4	66	94

外形尺寸图

单侧脚座型(L)

CJ2L 缸径 **–** 行程 无杆侧缸盖的通口位置 **Z**

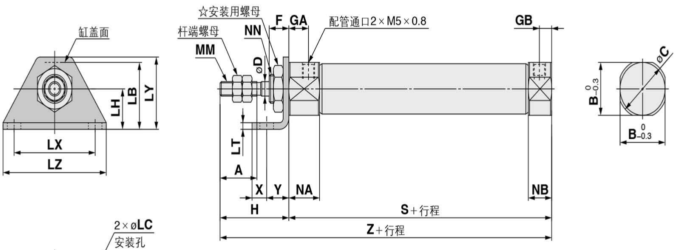

缸盖面
LH
LB
LY
LX
LZ
2×øLC
安装孔
☆安装用螺母
杆端螺母
MM
NN
F
GA
配管通口2×M5×0.8
GB
øD
LT
A
X
Y
NA
H
S+行程
Z+行程
NB
øC
$B^{0}_{-0.3}$
$B^{0}_{-0.3}$

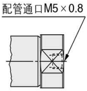

无杆侧缸盖通口位置
轴向(**R**)的场合

※气缸全长不变。

带气缓冲:CJ2L 缸径 **–** 行程 **A** 无杆侧缸盖的通口位置 **Z**

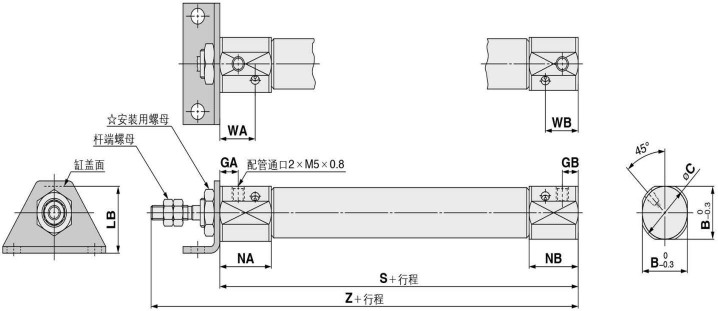

☆安装用螺母
杆端螺母
缸盖面
LB
WA
WB
GA
配管通口2×M5×0.8
GB
45°
øC
B 0 -0.3
B 0 -0.3
NA
NB
S+行程
Z+行程

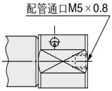

无杆侧缸盖通口位置
轴向(**R**)的场合

※气缸全长不变。

☆安装用螺母的详细资料参照P.12。

(mm)

缸径	A	B	C	D	F	GA	GB	H	LB	LC	LH	LT	LX	LY	LZ	MM	NA	NB	NN	S	X	Y	Z
10	15	12	14	4	8	8	5	28	15	4.5	9	1.6	24	16.5	32	M4×0.7	12.5	9.5	M8×1.0	46	5	7	74
16	15	18.3	20	5	8	8	5	28	23	5.5	14	2.3	33	25	42	M5×0.8	12.5	9.5	M10×1.0	47	6	9	75

带气缓冲／下表以外的尺寸同上表 (mm)

缸径	B	C	GA	GB	LB	NA	NB	WA	WB	S	Z
10	15	17	7.5	6.5	16.5	21	20	14.4	13.4	65	93
16	18.3	20	7.5	6.5	23	21	20	14.4	13.4	66	94

CJ2 系列

外形尺寸图

兰新气动

两侧脚座型(M)

CJ2M 缸径 **–** 行程 **Z**

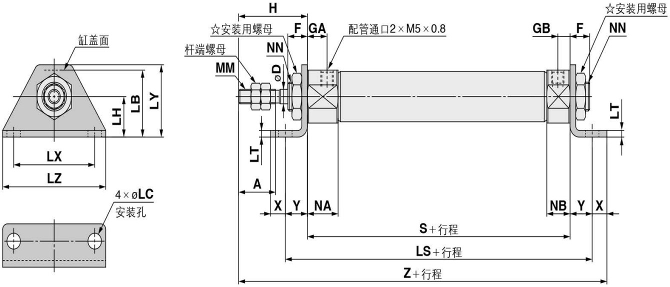
缸盖面
LH
LB
LY
LX
LZ
4×øLC
安装孔
H
☆安装用螺母
杆端螺母
MM
NN
F
GA
øD
配管通口2×M5×0.8
GB
F
NN
☆安装用螺母
LT
LT
A
X
Y
NA
NB
Y
X
S+行程
LS+行程
Z+行程

带气缓冲:**CJ2M** 缸径 **–** 行程 **AZ**

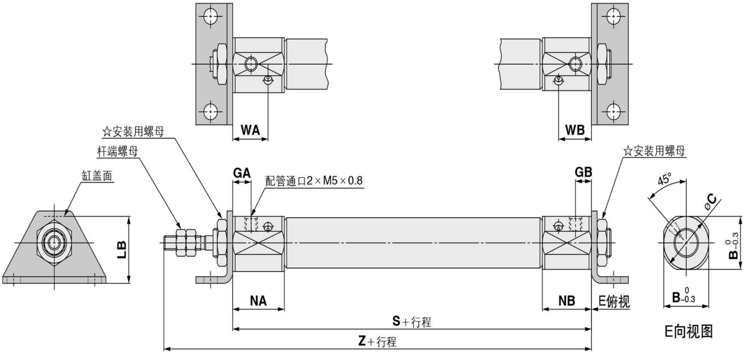
WA
WB
☆安装用螺母
杆端螺母
缸盖面
LB
GA
配管通口2×M5×0.8
GB
☆安装用螺母
45°
øC
$B^{\ 0}_{-0.3}$
$B^{\ 0}_{-0.3}$
NA
NB
E俯视
S+行程
Z+行程
E向视图

☆安装用螺母的详细资料参照P.12。

(mm)

缸径	A	D	F	GA	GB	H	LB	LC	LH	LS	LT	LX	LY	LZ	MM	NA	NB	NN	S	X	Y	Z
10	15	4	8	8	5	28	15	4.5	9	60	1.6	24	16.5	32	M4×0.7	12.5	9.5	M8×1.0	46	5	7	86
16	15	5	8	8	5	28	23	5.5	14	65	2.3	33	25	42	M5×0.8	12.5	9.5	M10×1.0	47	6	9	90

带气缓冲／下表以外的尺寸同上表 (mm)

缸径	B	C	GA	GB	LB	NA	NB	WA	WB	S	Z
10	15	17	7.5	6.5	16.5	21	20	14.4	13.4	65	93
16	18.3	20	7.5	6.5	23	21	20	14.4	13.4	66	94

杆侧法兰(F)

CJ2F 缸径 **–** 行程 无杆侧缸盖的通口位置 **Z**

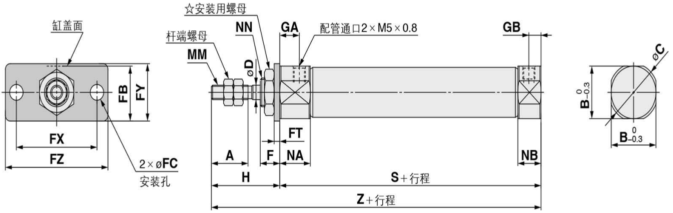

缸盖面
FB
FY
FX
FZ
2×øFC
安装孔
☆安装用螺母
杆端螺母
MM
NN
øD
GA
配管通口2×M5×0.8
GB
A
F
FT
NA
NB
H
S+行程
Z+行程
øC
B 0 −0.3
B 0 −0.3

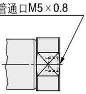

无杆侧缸盖通口位置
轴向(R)的场合

※气缸全长不变。

带气缓冲:CJ2F 缸径 – 行程 A 无杆侧缸盖的通口位置 Z

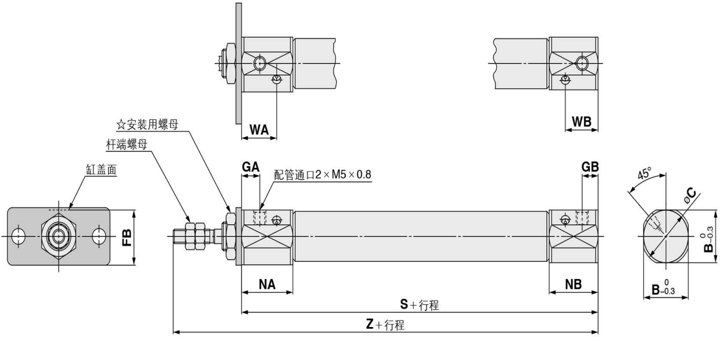

WA
WB
☆安装用螺母
杆端螺母
缸盖面
FB
GA
配管通口2×M5×0.8
GB
45°
øC
B 0 −0.3
B 0 −0.3
NA
NB
S+行程
Z+行程

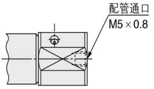

无杆侧缸盖通口位置
轴向(R)的场合

※气缸全长不变。

☆安装用螺母的详细资料参照P.12。

(mm)

缸径	A	B	C	D	F	FB	FC	FT	FX	FY	FZ	GA	GB	H	MM	NA	NB	NN	S	Z
10	15	12	14	4	8	13	4.5	1.6	24	14	32	8	5	28	M4×0.7	12.5	9.5	M8×1.0	46	74
16	15	18.3	20	5	8	19	5.5	2.3	33	20	42	8	5	28	M5×0.8	12.5	9.5	M10×1.0	47	75

带气缓冲／下表以外的尺寸同上表 (mm)

缸径	B	C	FB	GA	GB	NA	NB	WA	WB	S	Z
10	15	17	14.5	7.5	6.5	21	20	14.4	13.4	65	93
16	18.3	20	19	7.5	6.5	21	20	14.4	13.4	66	94

外形尺寸图

杆侧法兰(F)

CJ2F 缸径 **–** 行程 无杆侧缸盖的通口位置 **Z**

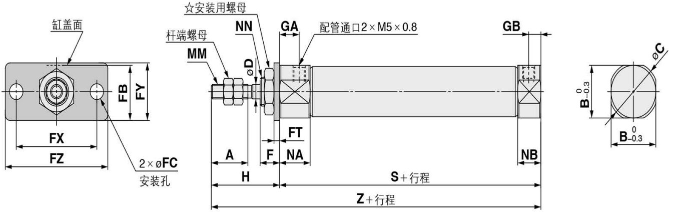
缸盖面
FB
FY
FX
FZ
2×øFC
安装孔
☆安装用螺母
杆端螺母
MM
NN
øD
GA
配管通口2×M5×0.8
GB
FT
A
F
NA
H
S+行程
Z+行程
NB
øC
B$_{-0.3}^{0}$
B$_{-0.3}^{0}$

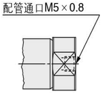

无杆侧缸盖通口位置
轴向(**R**)的场合

※气缸全长不变。

带气缓冲:**CJ2F** 缸径 **–** 行程 **A** 无杆侧缸盖的通口位置 **Z**

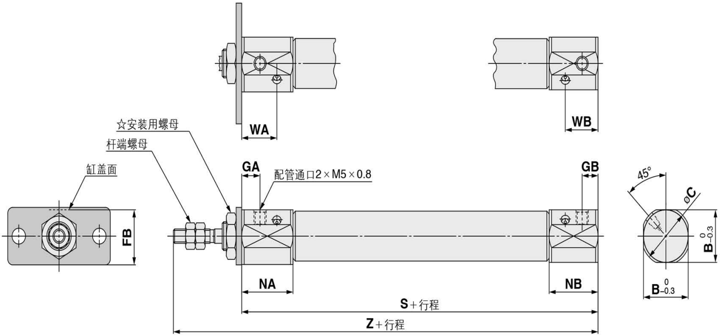
WA
WB
☆安装用螺母
杆端螺母
缸盖面
FB
GA
配管通口2×M5×0.8
GB
45°
øC
B$_{-0.3}^{0}$
B$_{-0.3}^{0}$
NA
NB
S+行程
Z+行程

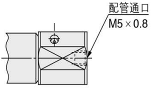

无杆侧缸盖通口位置
轴向(**R**)的场合
※气缸全长不变。

☆安装用螺母的详细资料参照P.12。

(mm)

缸径	A	B	C	D	F	FB	FC	FT	FX	FY	FZ	GA	GB	H	MM	NA	NB	NN	S	Z
10	15	12	14	4	8	13	4.5	1.6	24	14	32	8	5	28	M4×0.7	12.5	9.5	M8×1.0	46	74
16	15	18.3	20	5	8	19	5.5	2.3	33	20	42	8	5	28	M5×0.8	12.5	9.5	M10×1.0	47	75

带气缓冲／下表以外的尺寸同上表 (mm)

缸径	B	C	FB	GA	GB	NA	NB	WA	WB	S	Z
10	15	17	14.5	7.5	6.5	21	20	14.4	13.4	65	93
16	18.3	20	19	7.5	6.5	21	20	14.4	13.4	66	94

外形尺寸图

双耳环型(D)

CJ2D 缸径 **–** 行程 **Z**

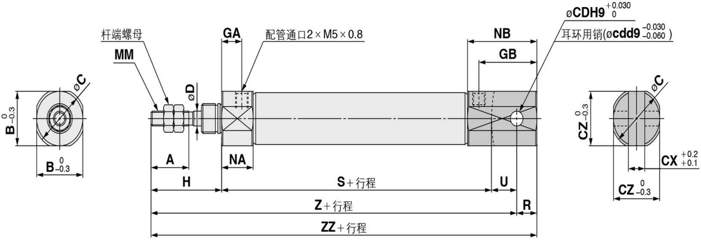
杆端螺母
MM
GA
配管通口2×M5×0.8
øCDH9 +0.030 0
耳环用销(øcdd9 −0.030 −0.060)
NB
GB
øC
øD
B 0 −0.3
B 0 −0.3
A
NA
H
S+行程
U
Z+行程
R
ZZ+行程
øC
CZ 0 −0.3
CX +0.2 +0.1
CZ 0 −0.3

带气缓冲:**CJ2D** 缸径 **–** 行程 **AZ**

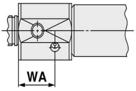

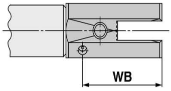

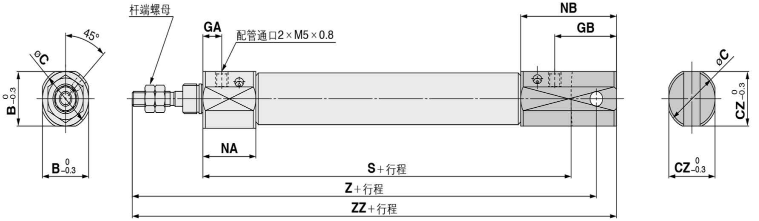
杆端螺母
GA
配管通口2×M5×0.8
NB
GB
45°
øC
B $^{0}_{-0.3}$
B $^{0}_{-0.3}$
NA
S+行程
Z+行程
ZZ+行程
øC
CZ $^{0}_{-0.3}$
CZ $^{0}_{-0.3}$

※耳环用销与弹性挡圈同包。

(mm)

缸径	A	B	C	CD(cd)	CX	CZ	D	GA	GB	H	MM	NA	NB	R	S	U	Z	ZZ
10	15	12	14	3.3	3.2	12	4	8	18	28	M4×0.7	12.5	22.5	5	46	8	82	87
16	15	18.3	20	5	6.5	18.3	5	8	23	28	M5×0.8	12.5	27.5	8	47	10	85	93

带气缓冲 / 下表以外的尺寸同上表 (mm)

缸径	B	C	CZ	GA	GB	NA	NB	WA	WB	S	Z	ZZ
10	15	17	15	7.5	19.5	21	33	14.4	26.4	65	101	106
16	18.3	20	18.3	7.5	24.5	21	38	14.4	31.4	66	104	112

CJ2 系列

外形尺寸图

兰新气动

两侧带凸台型(E)

CJ2E 缸径 **–** 行程 **Z**

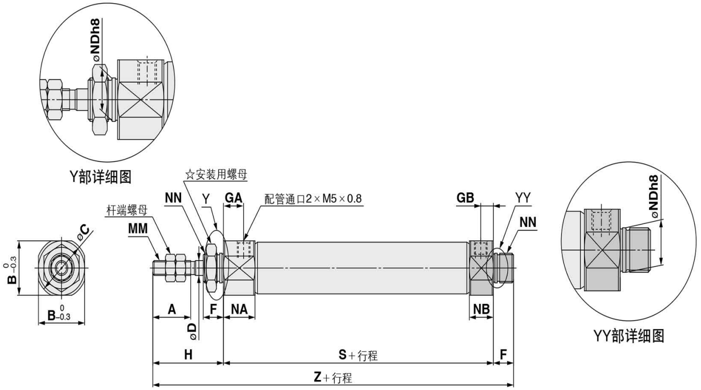
øNDh8
☆安装用螺母
NN
Y
GA
配管通口2×M5×0.8
GB
YY
NN
杆端螺母
MM
øC
B $^{0}_{-0.3}$
B $^{0}_{-0.3}$
A
F
NA
NB
øD
H
S+行程
F
Z+行程
øNDh8

Y部详细图

YY部详细图

带气缓冲:CJ2E 缸径 – 行程 AZ

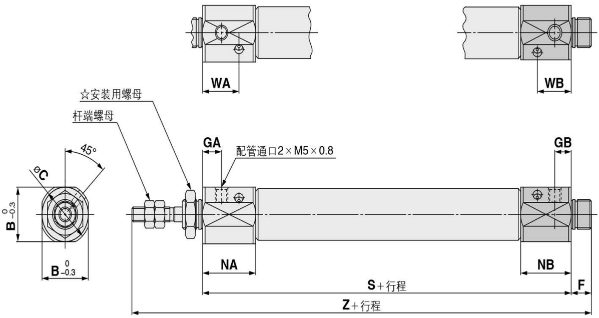
WA
WB
☆安装用螺母
杆端螺母
45°
øC
B $^{0}_{-0.3}$
B $^{0}_{-0.3}$
GA
配管通口2×M5×0.8
GB
NA
NB
S+行程
F
Z+行程

☆安装用螺母的详细资料参照P.12。

(mm)

缸径	A	B	C	D	F	GA	GB	H	MM	NA	NB	NDh8	NN	S	Z
10	15	12	14	4	8	8	5	28	M4×0.7	12.5	9.5	$8^{0}_{-0.022}$	M8×1.0	46	82
16	15	18.3	20	5	8	8	5	28	M5×0.8	12.5	9.5	$10^{0}_{-0.022}$	M10×1.0	47	83

带气缓冲／下表以外的尺寸同上表 (mm)

缸径	B	C	GA	GB	NA	NB	WA	WB	S	Z
10	15	17	7.5	6.5	21	20	14.4	13.4	65	101
16	18.3	20	7.5	6.5	21	20	14.4	13.4	66	102

兰新气动

CJ2 系列

附件尺寸(可选项)

单肘接头

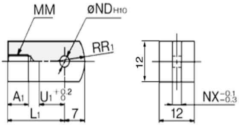
MM
øND H10
RR1
12
A1
U1 $^{+0.2}_{0}$
L1
7
NX $^{-0.1}_{-0.3}$
12

耳环用销轴

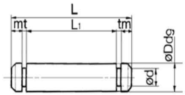
L
mt
L1
tm
øDdg
ød

肘接头用销轴

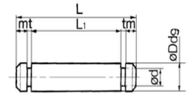
L
mt
L1
tm
øDdg
ød

材质:轧制钢

型号	适合缸径	A1	L1	MM	NDH10	NX	R1	U1
I-J010C	10	8	21	M4×0.7	$3.3^{+0.048}_{0}$	3.1	8	9
I-J016C	16	8	25	M5×0.8	$5^{+0.048}_{0}$	6.4	12	14

材质:不锈钢

型号	适合缸径	Dd9	d	L	L1	m	t	使用的弹性挡圈
CD-J010	10	$3.3^{-0.030}_{-0.060}$	3	15.2	12.2	1.2	0.3	C形3.2
CD-Z015	16	$5^{-0.030}_{-0.060}$	4.8	22.7	18.3	1.5	0.7	C形5
CD-JA010※	10	$3.3^{-0.030}_{-0.060}$	3	18.2	15.2	1.2	0.3	C形3.2

※ø10带气缓冲、内置速度控制阀，双耳环用。
※耳环用销轴和弹性挡圈同包出厂。

材质:不锈钢

型号	适合缸径	Dd9	d	L	L1	m	t	使用的弹性挡圈
CD-J010	10	$3.3^{-0.030}_{-0.060}$	3	15.2	12.2	1.2	0.3	C形3.2
IY-J015	16	$5^{-0.030}_{-0.060}$	4.8	16.6	12.2	1.5	0.7	C形5

※与ø10用耳环用销轴通用。
※肘接头用销轴和弹性挡圈同包出厂。

双肘接头

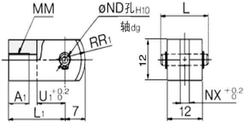
MM
øND孔H10
轴dg
RR1
L
12
A1
U1 +0.2 0
L1
7
NX +0.2 0
12

材质:轧制钢

型号	适合缸径	A1	L	L1	MM
Y-J010C	10	8	15.2	21	M4×0.7
Y-J016C	16	11	16.6	21	M5×0.8

型号	NDd9	NDH10	NX	R1	U1
Y-J010C	$3.3^{-0.030}_{-0.060}$	$3.3^{+0.048}_{0}$	3.2	8	10
Y-J016C	$5^{-0.030}_{-0.060}$	$5^{+0.048}_{0}$	6.5	12	10

※肘接头用销轴和弹性挡圈同包出厂。

安装用螺母

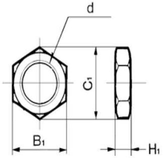

材质:碳钢

型号	适合缸径	B1	C1	d	H1
SNJ-010C	10	11	12.7	M8×1.0	4
SNJ-016C	16	14	16.2	M10×1.0	4
SNKJ-016C※	16	17	19.6	M12×1.0	4

※用于ø16杆不回转(ø10不回转型请使用SNJ-016C。)

杆端螺母

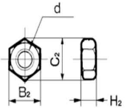

材质:碳钢

型号	适合缸径	B2	C2	d	H2
NTJ-010C	10	7	8.1	M4×0.7	3.2
NTJ-015C	16	8	9.2	M5×0.8	4

T形座

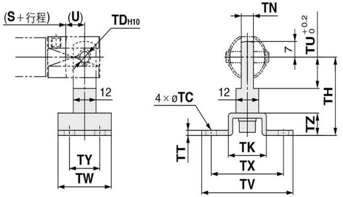
(S＋行程)
(U)
TDH10
12
TY
TW
TN
TU +0.2 0
7
TH
12
4×øTC
TZ
TT
TK
TX
TV

型号	适合缸径	TC	TDH10	TH	TK	TN	TT	TU	TV	TW	TX	TY	TZ
CJ-T010C	10	4.5	$3.3^{+0.048}_{0}$	29	18	3.1	2	9	40	22	32	12	8
CJ-T016C	16	5.5	$5^{+0.048}_{0}$	35	20	6.4	2.3	14	48	28	38	16	10

※T形座由T形座台、单肘接头、内六角螺钉、弹簧垫圈构成。
※(U)、(S＋行程)尺寸参照P.10、双耳环型。

杆端螺帽

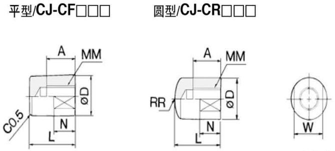
平型/CJ-CF□□□　　圆型/CJ-CR□□□
A
MM
øD
C0.5
N
L
A
MM
RR
øD
N
L
W

材质:POM

型号		适合缸径	A	D	L	MM	N	R	W
平型	圆型								
CJ-CF010	CJ-CR010	10	8	10	13	M4×0.7	6	10	8
CJ-CF016	CJ-CR016	16	10	12	15	M5×0.8	7	12	10