兰新气动

夹紧缸
耐强磁场磁性开关（钢带安装型）
CK1/CKG1 系列
ø40 ø50 ø63

型号表示方法

无磁环 CK1 A 50 □ - 100 Y □ Z - □

内置标准磁环型 CKG1 A 50 □ - 100 Y □ Z

磁性开关、磁性开关安装件的订购参见下记。

● 订制规格
详见P.6。

● 耳环宽

A	16.5mm
B	19.5mm

● 缸径

40	40mm
50	50mm
63	63mm

● 螺纹种类

无记号	Rc1/4
TN	NPT1/4
TF	G1/4

● 行程(mm)

40	50, 75, 100, 125, 150
50	50, 75, 100, 125, 150, 200
63	50, 75, 100, 125, 150, 200

● 可选项

无记号	无
B	限位开关安装台
D	限位板注1)
L	脚座
K注2)	带台座（仅75, 100, 150行程用）

注1）带限位板的场合，杆端安装件可选择IA或YA（带M6螺孔）。
注2）耳环宽B19.5mm上带台座：没有K的设定。。

● 杆端安装件

无记号	无
I	单肘节接头（无M6螺孔）
IA	单肘节接头（带M6螺孔）
Y	双肘节接头（无M6螺孔）
YA	双肘节接头（带M6螺孔）

注1）相当于以前产品的IA及YA。
注2）Y及YA上，标准品附带肘节接头销轴、开口销、平垫圈。

耐强磁场磁性开关 D-P4DW□□型／钢带安装的场合

内置标准磁环型夹紧缸／CKG1□系列，由于开关安装件和磁性开关分别订购，因此，耐强磁场磁性开关D-P4DW□□型开关可钢带安装。

⚠ 注意

对于内置标准磁环型，可安装标准型磁性开关。详见P.12的标准型磁性开关安装方法。
注意，标准型磁性开关不能用于强磁场环境中。

订购方法

开关安装件和磁性开关、内置标准磁环型夹紧缸分别订购。
磁性开关安装件的零部件型号参见下表。

零件型号	适用磁性开关	适合夹紧缸
BA8-040	D-P4DWSC D-P4DWSE D-P4DWL/Z	**CKG1□40**
BA8-050		**CKG1□50**
BA8-063		**CKG1□63**

例

配置① 内置标准磁环型夹紧缸：CKG1A50-50YZ ···1个
配置② 耐强磁场磁性开关：D-P4DWSC ················2个
配置③ 磁性开关安装件：BA8-050 ·························2个

注1）开关安装件及耐强磁场磁性开关请配置相同的所需数量。
注2）耐强磁场磁性开关D-P79WS□型、D-P74□型不适合钢带安装。

适合耐强磁场磁性开关的种类

适合气缸系列	种类	磁性开关型号	对应磁场	导线引出方法	指示灯	配线（使用插针号）	负载电压	导线长度	适合负载
CKG1系列	无触点磁性开关	**P4DWSC**	交流磁场（单相交流焊接磁场）	导线前置插头	2色显示	2线(3-4)	DC24V	0.3m	继电器、PLC注1)
		P4DWSE				2线(1-4)			
		P4DWL		直接出线式		2线		3m	
		P4DWZ						5m	

CK□1 系列

关于带磁性开关的规格参见P.10~12。

- 可以安装磁性开关的最小行程
- 磁性开关适合的安装位置（行程末端检测时）以及安装高度
- 动作范围
- 磁性开关的安装件／零部件型号

Order Made 单独订制规格
（详细请参照P.14。）

表示记号	规格／内容
-X1515	两侧带气缓冲

规格

兰新气动

缸径(mm)	40	50	63
使用流体	空气		
耐压试验压力	1.5MPa		
最高使用压力	1.0MPa		
最低使用压力	0.05MPa		
环境温度及使用流体温度	无磁性开关 ：−10℃～70℃ 带磁性开关 ：−10℃～60℃		
使用活塞速度	50～500mm/s		
缓冲	非夹紧侧（无杆侧）：带气缓冲		
速度控制阀	两侧带		
给油	不给油		
行程长度允差	$^{+1.0}_{0}$		
安装支件形式注）	双耳环		

注）标准品附带耳环用销、开口销、平垫圈

耳环宽	16.5mm	CK1A/CKG1A
	19.5mm	CK1B/CKG1B

标准行程表

缸径(mm)	标准行程(mm)
40	50,75,100,125,150
50,63	50,75,100,125,150,200

杆端安装件／可选项

型号记号	零件名称		零件型号	
			CK1A/CKG1A系列	CK1B/CKG1B系列
I	单肘节接头	无M6螺孔	CKB-I04	
IA		带M6螺孔	CKB-IA04	
Y	双肘节接头 （标准品附带肘节接头销轴、开口销、平垫圈）	无M6螺孔	CKA-Y04	CKB-Y04
YA		带M6螺孔	CKA-YA04	CKB-YA04

质量表

单位：kg

缸径(mm)		40	50	63
气缸	基本质量	0.68	0.90	1.10
	每25mm行程增加的质量	0.10	0.11	0.13
单肘节接头		0.20		
双肘节接头 （标准品附带肘节接头销轴、开口销、平垫圈）		0.34		

计算方法
例）**CK1G□50-100YZ**

- 基本质量……………………0.90（ø50）
- 增加质量……………………0.11/25mm
- 夹紧缸行程…………………100mm
- 双肘节接头…………………0.34（Y）

0.90+0.11×100/25+0.34=1.68kg

理论输出力表

单位：N

缸径（mm）	杆径（mm）	动作方向	受压面积（mm²）	使用压力（MPa）			
				0.3	0.4	0.5	0.6
40	20	OUT	1260	378	504	630	756
		IN	943	283	377	472	566
50	20	OUT	1960	588	784	980	1180
		IN	1650	495	660	825	990
63	20	OUT	3120	934	1250	1560	1870
		IN	2800	840	1120	1400	1680

CK□1 系列

外形尺寸图

CK1□40, 50, 63／基本型
CKG1□40, 50,63／内置标准磁环型

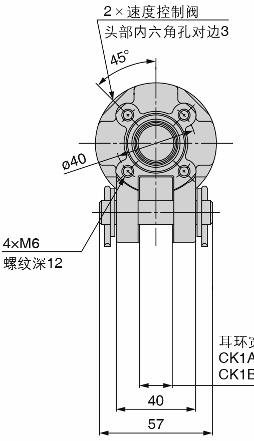
2×速度控制阀
头部内六角孔对边3
45°
ø40
4×M6
螺纹深12
耳环宽
CK1A :16.5 +0.3 0
CK1B :19.5 +0.4 0
40
57

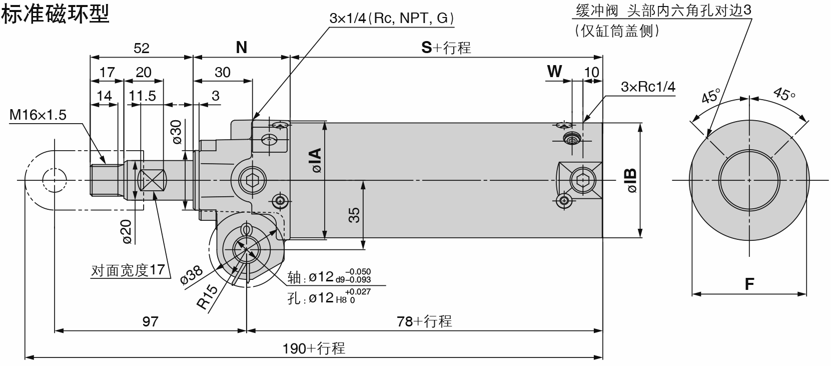
52
N
S+行程
17
20
30
W
10
14
11.5
3
M16×1.5
ø30
3×1/4(Rc, NPT, G)
3×Rc1/4
缓冲阀 头部内六角孔对边3
(仅缸筒盖侧)
45°
45°
øIA
øIB
35
ø20
对面宽度17
ø38
R15
轴：ø12 d9 -0.050 -0.093
孔：ø12 H8 +0.027 0
97
78+行程
190+行程
F

单位：mm

记号 缸径	F	øIA	øIB	N	S	W
40	44	52	47	52	53	5
50	55	60	58	49	56	5.5
63	69	74	72	49	56	5.5

杆端安装件

单肘节接头

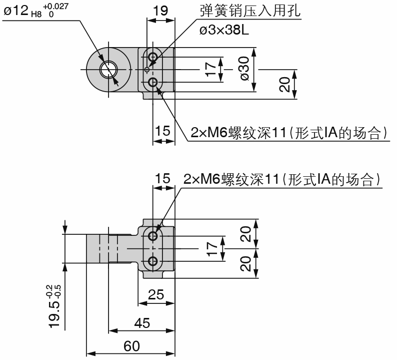
ø12 H8 +0.027 0
19
弹簧销压入用孔
ø3×38L
17
ø30
20
15
2×M6螺纹深11（形式IA的场合）
15
2×M6螺纹深11（形式IA的场合）
20
17
20
19.5 -0.2 -0.5
25
45
60

双肘节接头

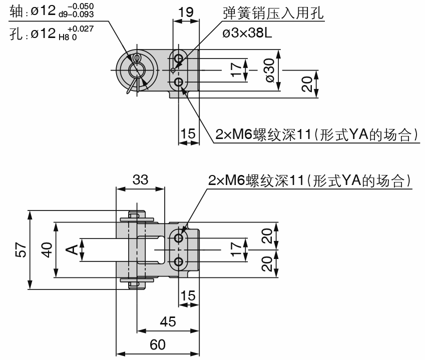
轴：ø12 d9 -0.050 -0.093
孔：ø12 H8 +0.027 0
19
弹簧销压入用孔
ø3×38L
17
ø30
20
15
2×M6螺纹深11（形式YA的场合）
33
2×M6螺纹深11（形式YA的场合）
57
40
A
17
20
20
15
45
60

材质：铸铁

零件型号	杆端安装件记号	适合夹紧缸
CKB-I04	I（无M6螺孔）	CK□1A系列 CK□1B系列
CKB-IA04	IA（带M6螺孔）	

注1）单肘接头上，标准附带弹簧销。
注2）以前产品相当于部件型号CKB-IA04（杆端安装件记号IA）。

材质：铸铁　　　　单位：mm

零件型号	杆端安装件	A	适合夹紧缸
CKA-Y04	Y（无M6螺孔）	$16.5^{+0.3}_{0}$	CK□1A系列
CKA-YA04	YA（带M6螺孔）		
CKB-Y04	Y（无M6螺孔）	$19.5^{+0.4}_{0}$	CK□1B系列
CKB-YA04	YA（带M6螺孔）		

注1）双肘节接头上，标准附带肘节接头销轴、开口销、平垫圈、弹簧销。
注2）以前产品相当于部件型号CKA-YA04，CKB-YA04（杆端安装件记号YA）。

销轴

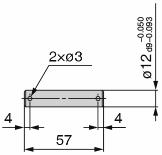
2×ø3
ø12 $^{-0.050}_{d9-0.093}$
4
4
57

材质：碳钢

零件型号	适用
CK-P04	肘节接头销轴 耳环销轴

注）销轴上，标准附带开口销、平垫圈。

*CK□1*系列
可选项

兰新气动

限位开关安装台／限位板

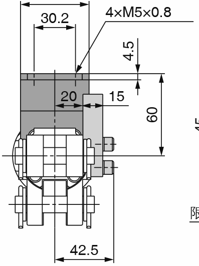
50
30.2
4×M5×0.8
4.5
20
15
60
42.5

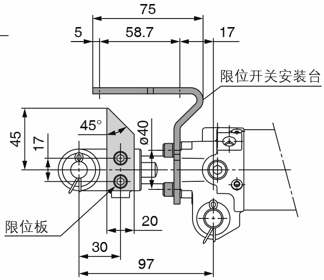
75
5
58.7
17
限位开关安装台
45°
45
17
ø40
限位板
20
30
97

材质：压辊钢材

零件型号	可选项记号	名称	适合夹紧缸
CK-B04	**B**	限位开关安装台	CK□1A系列 CK□1B系列
CK-D04	**D**	限位板	

注1）可以通过内六角螺钉在任意位置重新定位限位开关安装台和限位板。
注2）订购限位开关安装台和限位板的场合，安装螺钉（内六角螺钉）及弹簧垫圈作为标准配件提供。

⚠

安装限位板时，务必使用带M6螺孔的肘节接头（杆端安装件记号IA或YA）。
限位板不能安装于无M6螺孔的肘节接头（杆端安装件记号I或Y）上。

脚座

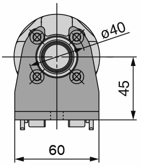

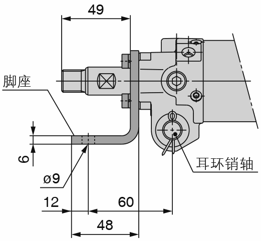
49
脚座
6
ø9
12
60
48
耳环销轴

材质：压辊钢材

零件型号	可选项记号	适合夹紧缸
CK-L04	**L**	CK□1A系列 CK□1B系列

注1）对于脚座式，安装螺钉（内六角螺钉）及弹簧垫圈作为标准配件提供。
注2）当安装夹紧缸时，请使用脚座和耳环销轴。
不要只使用脚座，因为这会导致损坏。

台座

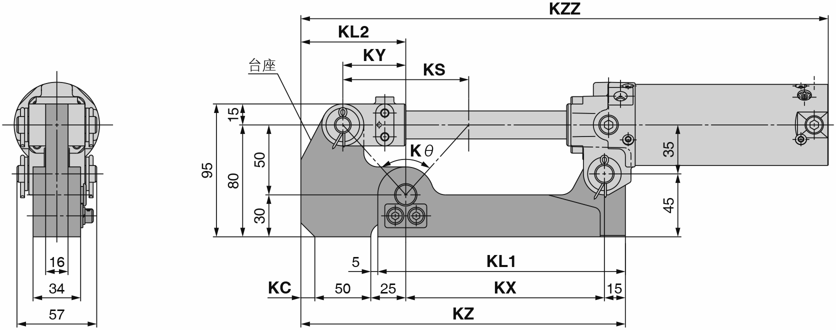
KZZ
KL2
KY
台座
KS
15
95
80
50
30
Kθ
35
45
16
34
57
5
KL1
KC
50
25
KX
15
KZ

材质：压辊钢材 单位：mm

零件型号	可选项记号	KL1	KL2	KS	KX	KY	KZ	Kθ	KC	KZZ				适合夹紧缸
										CKG□40	CKP□40	CKG□50 CKP□50	CKG□63 CKP□63	
CKA-K075	**K**	167	75	70	132	35	222	69° 59'	0	360	365	360		CK□1A40-75YZ CK□1A50-75YZ CK□1A63-75YZ
CKA-K100		177	75	90	142	45	232	83° 58'	0	395				CK□1A40-100YZ CK□1A50-100YZ CK□1A63-100YZ
CKA-K150		202	85	140	167	70	267	108° 55'	10	480				CK□1A40-150YZ CK□1A50-150YZ CK□1A63-150YZ

注）CK□1B系列（耳环宽 19.5mm）上不能设定台座。