薄型气缸 / 导杆型
CQM系列
Ø12, Ø16, Ø20, Ø25, Ø32, Ø40, Ø50

型号表示方法

CQM B 20 □ — 10

带磁性开关 **CDQM B 20 □ — 10 — M9B S**

带磁性开关

安装方式

B	通孔式(标准)
A	两端螺孔式(ø32～ø50)

注 1) ø12~ø25有B(通孔)和A(两端螺孔)。型号表示统一用“B”。
注 2) 其他安装类型. 请与SMC联系。

缸径

12	12 mm
16	16 mm
20	20 mm
25	25 mm
32	32 mm
40	40 mm
50	50 mm

螺纹种类

无记号	M螺纹	ø12～ø25
	Rc	ø32～ø50
TN	NPT	
TF	G	

注 3) ø32无磁性开关. 行程为5mm时. 为M螺纹。

气缸行程(mm)
标准行程及中间行程，参见下页。

磁性开关个数

无记号	2 个
S	1 个
n	n 个

磁性开关的型号

无记号	无磁性开关(磁环内置)

* 适合磁性开关的型号参见下表选出。
* 磁性开关同包出厂 (未组装)。(D-P5DWL除外)

适合磁性开关/磁性开关单体的详细规格，参见Best Pneumatics②→P.2167。

种类	特殊机能	导线引出方式	指示灯	配线(输出)	负载电压			轨道安装		直接安装		导线长度(m)*				适合负载	
					DC		AC	ø32～ø50		ø12～ø50		0.5 (无记号)	3 (L)	5 (Z)	无导线 (N)		
								纵向引出	横向引出	纵向引出	横向引出						
有触点磁性开关	—	直接出线式	有	3线(相当NPN)	—	5 V	—	—	A76H	A96V	A96	●	●	—	—	IC回路	—
				2线	—	—	200 V	A72	A72H	—	—	●	●	—	—	—	继电器, PLC
					24 V	12 V	100 V	A73	A73H	—	—	●	●	●	—		
			无			5 V, 12 V		A80	A80H	A90V	A90	●	●	—	—	IC回路	
			有			12 V		—	—	A93V	A93	●	●	—	—	—	
		插座式				12 V	—	A73C	—	—	—	●	●	●	●		
			无			5 V, 12 V		A80C	—	—	—	●	●	●	●	IC回路	
	诊断指示（双色指示）	直接出线式	有			—	—	A79W	—	—	—	●	●	—	—	—	
无触点磁性开关	—	直接出线式	有	3线(NPN)	24 V	5 V, 12 V	—	F7NV	F79	M9NV	M9N	●	●	○	—	IC回路	继电器, PLC
				3线(PNP)				F7PV	F7P	M9PV	M9P	●	●	○	—		
				2线		12 V		F7BV	J79	M9BV	M9B	●	●	○	—	—	
		插座式						J79C	—	—	—	●	●	●	●		
	诊断指示（双色指示）	直接出线式		3线(NPN)		5 V, 12 V		F7NWV	F79W	F9NWV	F9NW	●	●	○	—	IC回路	
				3线(PNP)				—	F7PW	F9PWV	F9PW	●	●	○	—		
				2线		12 V		F7BWV	J79W	F9BWV	F9BW	●	●	○	—	—	
	耐水性强（双色指示）							—	F7BA	—	F9BA	—	●	○	—		
								F7BAV	—	—	—	—	●	○	—		
	耐强磁场(双色指示)					5 V, 12 V		—	P5DW	—	—	—	●	●	—		

* 导线长度记号:			
0.5m…………	无记号	(例)	A73C
3m……………	L	(例)	A73CL
5m……………	Z	(例)	A73CZ
无………………	N	(例)	A73CN

* 带“○”的无触点磁性开关按订货要求生产。

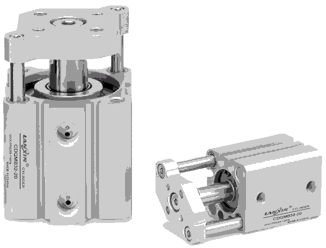

⚠注意

请不要作为止动器使用。

理论输出力表

单位: N

缸径 (mm)	动作方向	使用压力(MPa)		
		0.3	0.5	0.7
12	IN	25	42	59
	OUT	34	57	79
16	IN	45	75	106
	OUT	60	101	141
20	IN	71	118	165
	OUT	94	157	220
25	IN	113	189	264
	OUT	147	245	344
32	IN	181	302	422
	OUT	241	402	563
40	IN	317	528	739
	OUT	377	628	880
50	IN	495	825	1150
	OUT	589	982	1370

磁性开关安装件质量

安装件型号	适合缸径	质量 (g)
BQ-2	¿32～¿50	1.5
BQP1-050	¿40, ¿50	16

规格

形式		空气压(不给油)型
动作方式		单杆双作用
使用介质		空气
耐压试验压力		1.5 MPa
最高使用压力		1.0 MPa
最低使用压力	**¿12, 16**	0.12 MPa
	¿20～50	0.1 MPa
环境及使用介质温度		无磁性开关: —10℃ ~ 70℃ (但未冻结) 带磁性开关: —10℃ ~ 60℃ (但未冻结)
缓冲		两侧橡胶缓冲
行程长度允差		+1.0 mm 0
安装方式		通孔
使用活塞速度	**¿12～40**	50～500mm/s
	¿50	50～300mm/s

标准行程表

缸径(mm)	行程(mm)
12, 16	5, 10, 15, 20, 25, 30
20, 25	5, 10, 15, 20, 25, 30, 35, 40, 45, 50
32, 40	5, 10, 15, 20, 25, 30, 35, 40, 45, 50, 75, 100
50	10, 15, 20, 25, 30, 35, 40, 45, 50, 75, 100

中间行程的制作

对应方法	
给标准行程气缸 安装隔板	
缸径(mm)	对应方法
12～32	每1mm对应
40, 50	每 5mm对应

中间行程范围	
缸径(mm)	中间行程范围(mm)
12, 16	1～29
20, 25	1～49
32	1～99
40, 50	5～95

例) 型号: CQMB32—57
给标准气缸CQMB32-75安装18mm宽隔板。B尺寸为108mm。

质量表

无磁性开关

单位: g

缸径 (mm)	气缸行程(mm)											
	5	10	15	20	25	30	35	40	45	50	75	100
12	44	52	60	69	77	86	—	—	—	—	—	—
16	56	67	77	87	97	108	—	—	—	—	—	—
20	92	107	122	137	152	167	183	198	213	227	—	—
25	125	143	162	180	198	216	234	252	270	288	—	—
32	182	205	228	250	274	297	320	343	366	389	553	669
40	269	295	320	345	370	396	421	446	471	497	692	823
50	—	500	540	580	620	661	701	740	780	821	1133	1341

带磁性开关(磁环内置)

单位: g

缸径 (mm)	气缸行程(mm)											
	5	10	15	20	25	30	35	40	45	50	75	100
12	52	59	68	77	84	93	—	—	—	—	—	—
16	66	77	87	97	107	118	—	—	—	—	—	—
20	122	138	153	168	182	197	213	227	242	257	—	—
25	168	186	205	223	240	258	277	295	313	331	—	—
32	241	264	287	309	333	356	379	401	425	448	564	680
40	345	371	396	421	447	473	498	523	548	574	705	836
50	—	618	658	698	738	779	819	858	898	939	1147	1355

ø12～ø25

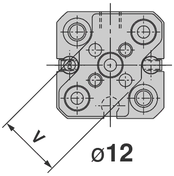

ø12

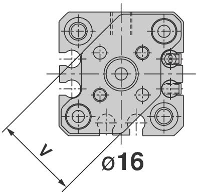

ø16

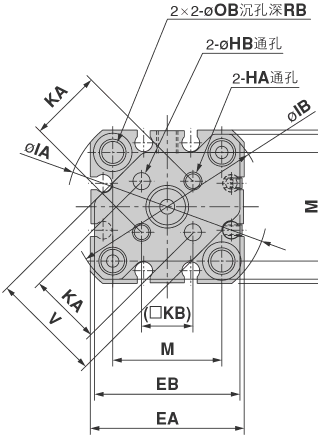

ø20,25

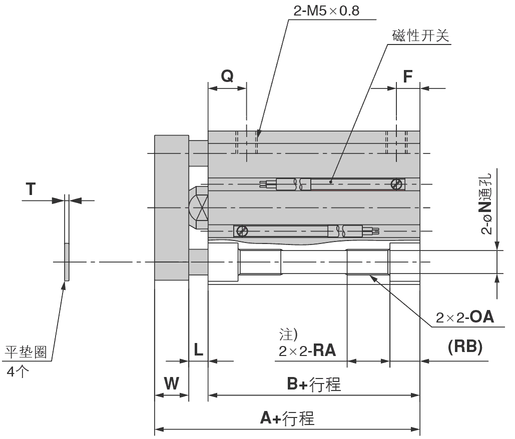

(mm)

缸径 (mm)	行程范围 (mm)	无磁性开关		带磁性开关		EA	EB	F	HA	OA	HB	IA	IB
		A	B	A	B								
12	5~30	26.5	17	31.5	22	25	24	5	M3×0.5	M4×0.7	$3^{+0.2}_{0}$	32	31.5
16	5~30	26.5	17	31.5	22	29	28	5	M3×0.5	M4×0.7	$3^{+0.2}_{0}$	38	37
20	5~50	32	19.5	42	29.5	36	34	5.5	M4×0.7	M6×1.0	$4^{+0.2}_{0}$	47	45.5
25	5~50	35.5	22.5	45.5	32.5	40	38	5.5	M5×0.8	M6×1.0	$5^{+0.2}_{0}$	52	50.5

缸径 (mm)	KA	KB	L	M	N	OB	Q	RA	RB	T	V	W
12	10±0.1	7.1	3.5	15.5	3.5	6.5	7.5	7	4	0.5	14.9	6
16	14±0.1	9.9	3.5	20	3.5	6.5	7.5	7	4	0.5	20	6
20	17±0.1	12	4.5	25.5	5.4	9	9	10	7	1	26	8
25	22±0.1	15.6	5	28	5.4	9	11	10	7	1	30	8

注) 标准型无磁性开关/ø12、ø16的5mm、ø20的5~15mm、ø25的5、10mm及带磁性开关磁环内置/ø20的5mm的行程等都为通孔螺纹。

ø32～ø50

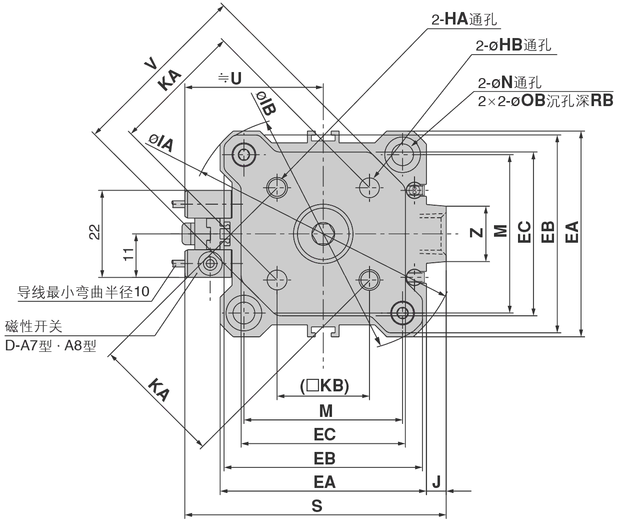

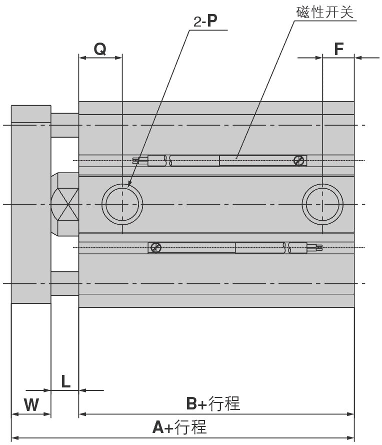

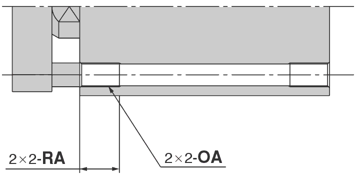

两端螺孔型(CQMA)

(mm)

缸径 (mm)	行程范围 (mm)	无磁性开关							带磁性开关							EA	EB	EC
		A	B	F	Q	P			A	B	F	Q	P					
						—	TN	TF					—	TN	TF			
32	5	40	23	5.5	11.5	M5×0.8	—	—	50	33	7.5	10.5	Rc1/8	NPT1/8	G1/8	45	43	34.4
	10~50			7.5	10.5	Rc1/8	NPT1/8	G1/8										
	75,100	50	33															
40	5~50	46.5	29.5	8	11	Rc1/8	NPT1/8	G1/8	56.5	39.5	8	11	Rc1/8	NPT1/8	G1/8	52	50	41.4
	75,100	56.5	39.5															
50	10~50	50.5	30.5	10.5	10.5	Rc1/4	NPT1/4	G1/4	60.5	40.5	10.5	10.5	Rc1/4	NPT1/4	G1/4	64	62	53.4
	75,100	60.5	40.5															

缸径 (mm)	HA	OA	HB	IA	IB	J	KA	KB	L	M	N	OB	RA	RB	S	U	V	W	Z
32	M5×0.8	M6×1.0	5 $^{+0.2}_{0}$	60	58.5	4.5	28±0.2	19.8	7	34	5.5	9	10	7	58.5	31.5	38	10	14
40	M5×0.8	M6×1.0	5 $^{+0.2}_{0}$	69	67.5	5	33±0.2	23.3	7	40	5.5	9	10	7	66	35	46	10	14
50	M6×1.0	M8×1.25	6 $^{+0.2}_{0}$	86	84.5	7	42±0.2	29.7	8	50	6.6	11	14	8	80	41	58	12	19

CQM系列

外形尺寸图

兰新气动

ø63～ø100

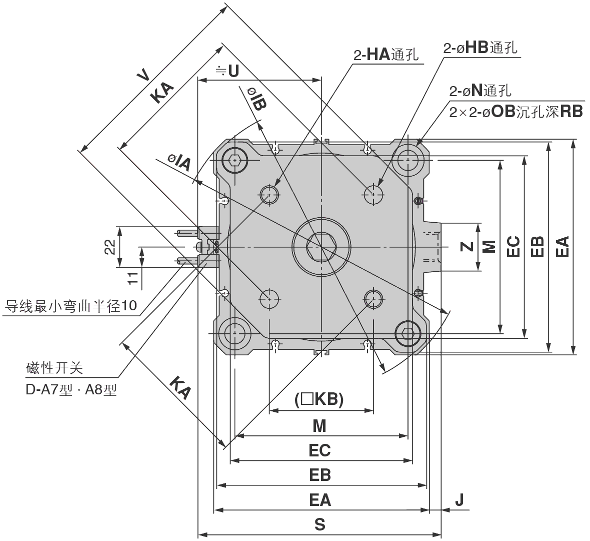

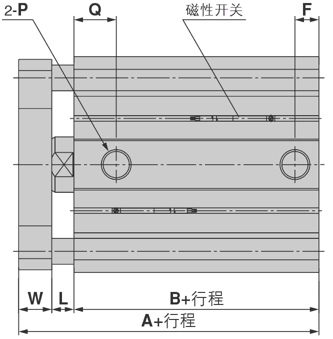

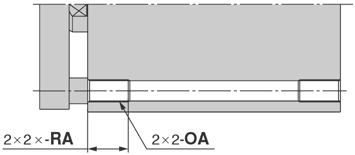

两端螺孔型(CQMA)

(mm)

缸径 (mm)	行程范围 (mm)	无磁性开关		带磁性开关		EA	EB	EC	F	HA	HB	IA	IB	J	KA	KB	L	M
		A	B	A	B													
63	10~50	56	36	66	46	77	74	59.6	10.5	M6×1	$6^{+0.2}_{0}$	103	100	7	50±0.2	35.4	8	60
	75,100	66	46															
80	10~50	67.5	43.5	77.5	53.5	98	95	79.5	12.5	M8×1.25	$8^{+0.2}_{0}$	132	129	6	65±0.2	46	10	77
	75,100	77.5	53.5															
100	10~50	79	53	89	63	117	114	99	13	M10×1.5	$10^{+0.2}_{0}$	156	153	6.5	80±0.2	56.6	10	94
	75,100	89	63															

缸径 (mm)	N	OA	OB	P			Q	RA	RB	S	U	V	W	Z
				—	TN	TF								
63	9	M10×1.5	14	Rc1/4	NPT1/4	G1/4	15	18	10.5	93	47.5	69	12	19
80	11	M12×1.75	17.5	Rc3/8	NPT3/8	G3/8	16	22	13.5	112.5	57.5	89	14	26
100	11	M12×1.75	17.5	Rc3/8	NPT3/8	G3/8	23	22	13.5	132.5	67.5	113	16	26