大缸径薄型气缸/单杆·双作用
CQ2系列
ø125、ø140、ø160、ø180、ø200

型号表示方法

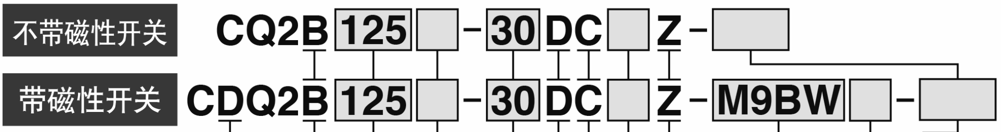
不带磁性开关
CQ2B 125 □ - 30 DC □ Z - □
带磁性开关
CDQ2B 125 □ - 30 DC □ Z - M9BW □ - □

磁性开关
（内置磁铁）

安装支撑件

B	标准(通孔、两端螺孔共通)

※附件不包括气缸的安装螺钉。请按照第59页“CQ2用安装螺钉”另配。

缸径

125	125mm
140	140mm
160	160mm
180	180mm
200	200mm

通口螺纹的种类

无记号	Rc
TN	NPT
TF	G

气缸行程(mm)
标准行程参见下一页。

动作方式

D	双作用式

缓冲

C	橡胶垫缓冲

可选项

无记号	标准(杆端内螺纹)
M	杆端外螺纹

磁性开关安装槽

Z	ø125~ø200	4面

磁性开关

无记号	无磁性开关

※从下表中选择适合的磁性开关的型号。

磁性开关个数

无记号	2个
S	1个
n	n个

订制规格
详细情况参见下页。

内置磁环气缸的型号

内置磁环无磁性开关的场合，磁性开关种类的记号为无记号。
(例)CDQ2B140-30DCZ

磁性开关的规格/关于磁性开关单体的详细规格参见《Best Pneumatics》第2-1册第1575~1701页。

种类	特殊功能	导线引出方式	指示灯	配线(输出)	负载电压			磁性开关型号		导线长度(m)					导线预置插头	适合负载	
					DC		AC	纵向引出	横向引出	0.5 (无记号)	1 (M)	3 (L)	5 (Z)	无线 (N)			
无触点磁性开关	—	直接出线式	有	3线(NPN)	24V	5V、12V	—	**M9NV**	**M9N**	●	●	●	○	—	○	IC回路	继电器 PLC
				3线(PNP)				**M9PV**	**M9P**	●	●	●	○	—	○		
				2线		12V		**M9BV**	**M9B**	●	●	●	○	—	○	—	
	诊断指示(2色指示)			3线(NPN)		5V、12V		**M9NWV**	**M9NW**	●	●	●	○	—	○	IC回路	
				3线(PNP)				**M9PWV**	**M9PW**	●	●	●	○	—	○		
				2线		12V		**M9BWV**	**M9BW**	●	●	●	○	—	○	—	
	耐水性强(2色指示)			3线(NPN)		5V、12V		※1**M9NAV**	※1**M9NA**	○	○	●	○	—	○	IC回路	
				3线(PNP)				※1**M9PAV**	※1**M9PA**	○	○	●	○	—	○		
				2线		12V		※1**M9BAV**	※1**M9BA**	○	○	●	○	—	○	—	
有触点磁性开关	—	直接出线式	有	3线 (NPN相当)	—	5V	—	**A96V**	**A96**	●	—	●	—	—	—	IC回路	—
				2线	24V	12V	100V	※2**A93V**	**A93**	●	●	●	●	—	—	—	继电器 PLC
			无			5V、12V	100V以下	**A90V**	**A90**	●	—	●	—	—	—	IC回路	

※1 耐水性强磁性开关，可以安装于上述型号的产品上，但不能因此而保证产品的耐水性。
关于上述型号的耐水性强产品，由本公司进行确认。
※2 引线长为1米，只对应D-A93。

※导线长度记号			
	0.5m…………无记号	(例) M9NW	※带"○"的无触点磁性开关按订货生产。
	1m………… M	(例) M9NWM	
	3m………… L	(例) M9NWL	
	5m………… Z	(例) M9NWZ	

规格

缸径(mm)	125	140	160	180	200
动作方式	单杆双作用				
使用流体	空气				
保证耐压力	1.5MPa			1.05MPa	
最高使用压力	1.0MPa			0.7MPa	
最低使用压力	0.05MPa				
环境及流体温度	无磁性开关：－10~70℃(未冻结时) 带磁性开关：－10~60℃(未冻结时)				
给油	不需要(不给油)				
使用活塞速度	50~500mm/s			20~400mm/s	
容许动能J	7.4	9.8	12.4		
行程长容许差	$^{+1.4}_{\ 0}$mm 注)				

注) 行程容许差不含缓冲的变化量。

JIS图形记号

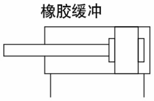

标准行程表

(mm)

缸径	标准行程表
125、140、160 180、200	10, 20, 30, 40, 50, 75, 100, 125, 150, 175, 200, 250, 300

Order Made

单独订制规格

(详见参见P.203页。)

表示记号	规格／内容
-X271	密封用垫片材质氟橡胶规格 仅限ø125~160

共通订制规格

(详见参见《Best Pneumatics》第2-1册P.1703~1896页。)

表示记号	规格／内容
-XA□	杆端形状变更
-XB10	中间行程(专用主体使用)
-XC85	食品机械用润滑脂规格

中间行程的制作

对应方法	标准行程缸体内加隔板型		专用缸体型(-XB10)	
型号表示	参见标准型型号表示方法(第72页)。		在标准型(第72页)型号的末尾加-XB10。	
对应方法	在标准行程的气缸内装隔板，行程间隔为5mm。		使用指定行程专用的缸体，行程间隔为1mm。	
行程范围	缸径	行程范围	缸径	行程范围
	125~200	5~295	125~160	11~299
例	型号：CQ2B160-165DCZ 在标准气缸CQ2B160-175DCZ内，装有10mm宽的隔板 尺寸B为266mm。		型号：CQ2B160-165DCZ-XB10 165mm行程用的专用缸筒。 尺寸B为256mm。	

CQ2 系列

理论输出表

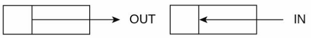

单位 N

缸径(mm)	动作方向	使用压力(MPa)		
		0.3	0.5	0.7
125	IN	3376	5627	7878
	OUT	3682	6136	8590
140	IN	4313	7188	10063
	OUT	4618	7697	10776
160	IN	5655	9425	13195
	OUT	6032	10053	14074
180	IN	7257	12095	16933
	OUT	7634	12724	17813
200	IN	9048	15080	21112
	OUT	9425	15708	21991

重量表

无磁性开关

单位 kg

缸径 (mm)	气缸行程(mm)												
	10	20	30	40	50	75	100	125	150	175	200	250	300
125	5.24	5.48	5.71	5.94	6.18	6.76	7.35	7.93	8.52	9.10	9.69	10.86	12.03
140	6.19	6.44	6.71	6.98	7.25	7.90	8.57	9.23	9.90	10.56	11.23	12.55	13.88
160	8.57	8.88	9.20	9.52	9.84	10.64	11.44	12.25	13.05	13.85	14.65	16.26	17.85
180	11.54	11.92	12.31	12.70	13.09	14.05	15.03	16.00	16.97	17.93	18.90	20.84	22.78
200	14.56	15.07	15.49	15.92	16.34	17.41	18.47	19.54	20.60	21.67	22.82	24.85	26.99

有磁性开关

单位 kg

缸径 (mm)	气缸行程(mm)												
	10	20	30	40	50	75	100	125	150	175	200	250	300
125	5.30	5.54	5.77	6.01	6.24	6.83	7.40	7.99	8.58	9.16	9.75	10.92	12.09
140	6.26	6.51	6.78	7.05	7.32	7.97	8.64	9.30	9.97	10.63	11.30	12.62	13.95
160	8.65	8.96	9.28	9.60	9.92	10.72	11.52	12.33	13.13	13.93	14.73	16.34	17.93
180	11.62	12.00	12.39	12.78	13.17	14.13	15.11	16.08	17.05	18.01	18.98	20.92	22.86
200	14.64	15.15	15.57	16.00	16.42	17.49	18.55	19.62	20.68	21.75	22.90	24.93	27.07

递增重量表

单位 kg

气缸缸径 (mm)		**125**	**140**	**160** **180** **200**
杆端 外螺纹	外螺纹部	0.31	0.31	0.48
	螺母	0.16	0.16	0.26

计算方法　例) **CDQ2B125-30DCMZ**

- 基准重量: CDQ2B125-30DCZ ········ 5.77kg
- 递增重量: 杆端外螺纹··························· 0.47kg

6.24kg

CQ2用安装螺钉

安装方法/提供CQ2B通孔用的安装螺钉。
请按如下型号进行购买。
请按照螺钉的使用数量进行购买。

例) CQ-M12×100L 4个

注1) 利用通孔安装螺钉时，必须使用附件平垫圈。
注2) 行程超过100mm的安装，在缸筒上设有OA螺纹可用于固定气缸。

材质:碳钢
表面处理:镀锌

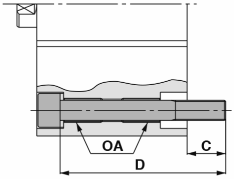

气缸型号	C	D	安装螺钉型号
C□Q2B125・140-10DCZ	22.9	100	CQ-M12X100L
-20DCZ		110	X110L
-30DCZ		120	X120L
-40DCZ		130	X130L
-50DCZ		140	X140L
-75DCZ		165	X165L
-100DCZ		190	X190L
C□Q2B160-10DCZ	27.7	110	CQ-M14X110L
-20DCZ		120	X120L
-30DCZ		130	X130L
-40DCZ		140	X140L
-50DCZ		150	X150L
-75DCZ		175	X175L
-100DCZ		200	X200L

气缸型号	C	D	安装螺钉型号
C□Q2B180-10DCZ	36	125	CQ-M18X125L
-20DCZ		135	X135L
-30DCZ		145	X145L
-40DCZ		155	X155L
-50DCZ		165	X165L
-75DCZ		190	X190L
-100DCZ		215	X215L
C□Q2B200-10DCZ	39	135	CQ-M18X135L
-20DCZ		145	X145L
-30DCZ		155	X155L
-40DCZ		165	X165L
-50DCZ		175	X175L
-75DCZ		200	X200L
-100DCZ		225	X225L

CQ2 系列

缸径

ø125~ø160

兰新气动

无或带磁性开关其外形尺寸相同。

标准型(通孔式)/C□Q2B

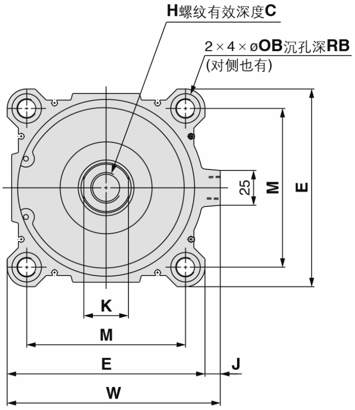

H螺纹有效深度C
2×4×øOB沉孔深RB
(对侧也有)
25
M
E
K
M
E
J
W

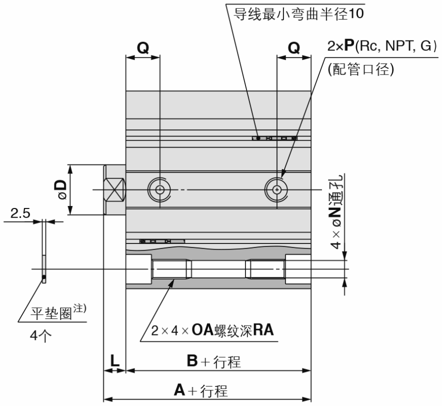

磁性开关
导线最小弯曲半径10
Q
Q
2×P(Rc, NPT, G)
(配管口径)
øD
2.5
4×øN通孔
平垫圈注)
4个
2×4×OA螺纹深RA
L
B+行程
A+行程

杆端外螺纹

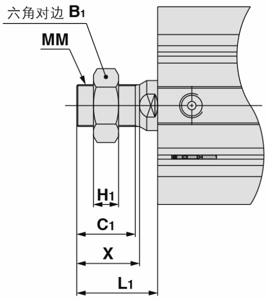
六角对边 B1
MM
H1
C1
X
L1

杆端外螺纹的场合 (mm)

缸径 (mm)	B1	C1	H1	L1	MM	X
125	46	42	18	58	M30×1.5	45
140	46	42	18	58	M30×1.5	45
160	55	47	21	64	M36×1.5	50

(mm)

缸径	标准行程范围	A	B	C	D	E	H	J	K	L	M	N	OA	OB	P	Q	RA	RB	W
125	10, 20, 30, 40, 50 75, 100, 125, 150 175, 200, 250, 300	99	83	30	36	142	M22×2.5	11	32	16	114	12.5	M14×2	21.2	3/8	24.5	25	18.4	153
140		99	83	30	36	158	M22×2.5	10	32	16	128	12.5	M14×2	21.2	3/8	24.5	25	18.4	168
160		108	91	33	40	178	M24×3	10	36	17	144	14.5	M16×2	24.2	3/8	27.5	28	21.2	188

注) 利用通孔安装气缸时，必须使用附件平垫圈。

缸径
ø180~ø200

ø180

无或带磁性开关其外形尺寸相同。

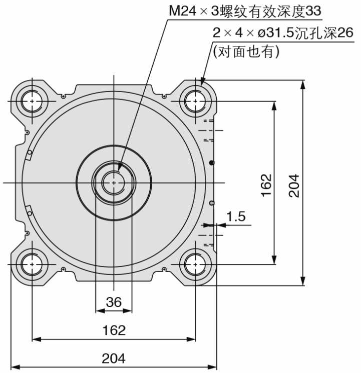
M24×3螺纹有效深度33
2×4×ø31.5沉孔深26
(对面也有)
162
204
1.5
36
162
204

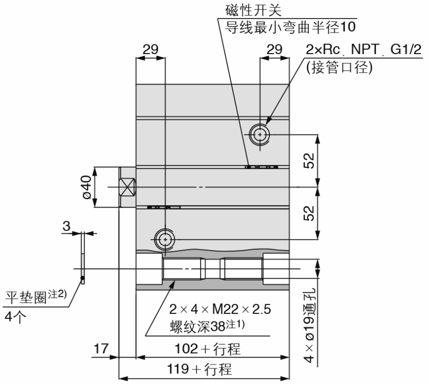
磁性开关
导线最小弯曲半径10
29
29
2×Rc，NPT，G1/2
(接管口径)
ø40
52
52
3
平垫圈注2)
4个
2×4×M22×2.5
螺纹深38注1)
17
102＋行程
119＋行程
4×ø19通孔

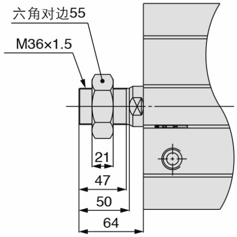
六角对边55
M36×1.5
21
47
50
64

注1)20mm行程以下的场合，
2×4×M22×2.5螺纹为通孔。

注2)用通孔安装气缸时，必须使用附件平垫圈。

ø200

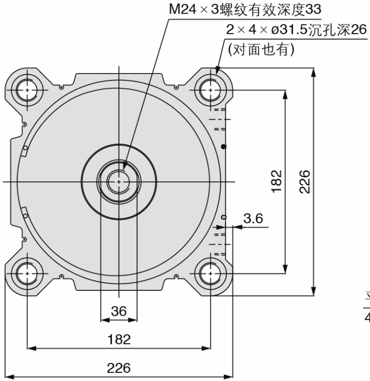
M24×3螺纹有效深度33
2×4×ø31.5沉孔深26
(对面也有)
182
226
3.6
36
182
226

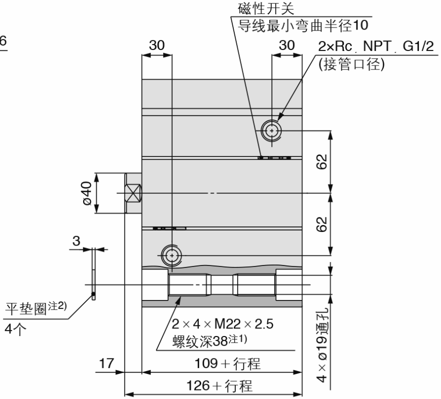
磁性开关
导线最小弯曲半径10
30
30
2×Rc，NPT，G1/2
(接管口径)
62
62
ø40
3
平垫圈注2)
4个
2×4×M22×2.5
螺纹深38注1)
4×ø19通孔
17
109＋行程
126＋行程

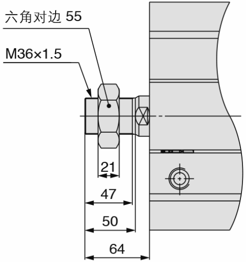
六角对边 55
M36×1.5
21
47
50
64

注1)20mm行程以下的场合，
2×4×M22×2.5螺纹为通孔。

注2)用通孔安装气缸时，必须使用附件平垫圈。